EWELLIX

A Schaeffler Company

Linearantrieb Baureihe CAT, CAR und CAP

ST 430

EWELLIX

Baureihe CAR, CAP und CAT

Das modulare CAT/CAR/CAP-Konzept erleichtert den Austausch kritischer Spindeln, Befestigungen usw. Kundenspezifische Aktuatoren lassen sich mühelos und kosteneffizient aus Standardkomponenten zusammensetzen. Die CAT-Baureihe eignet sich dank ihrer Flexibilität für eine unendliche Anzahl an Anwendungen.

Eigenschaften

- Kompakt
- Robust
- Modular
- Auf Lebensdauer geschmiert
- Hohe Effizienz

Vorteile

- Industriell zuverlässiges und robustes Antriebssystem
- Breites Spektrum an Komponenten
- Rechts- und Linksausführung
- Inkrementale oder absolute Positionsrückmeldung

CAR 22

Linearantrieb

Vorteile

- Zuverlässiger und robuster Industrieantrieb
- Rechts- und Linksausführung
- Wartungsfrei

Technische Daten

Bezeichnung		Einheit	CAR 22
Nennkraft – Druck		N	1 000 bis 1 500
Nennkraft – Zug		N	1 000 bis 1 500
Geschwindigkeit (Volllast/ohne Last)		mm/s	11 bis 34
Hub		mm	50 bis 300
Eingezogene Länge		mm	S + 205
Spannung		V AC	12 oder 24
Leistungsaufnahme		W	120
Stromaufnahme	12 V DC	A	10
	24 V DC	A	5
Einschaltdauer		%	25
Umgebungstemperatur		°C	–20 bis +70
Schutzart		IP	44
Gewicht		kg	1,2 bis 1,6

Maßzeichnung

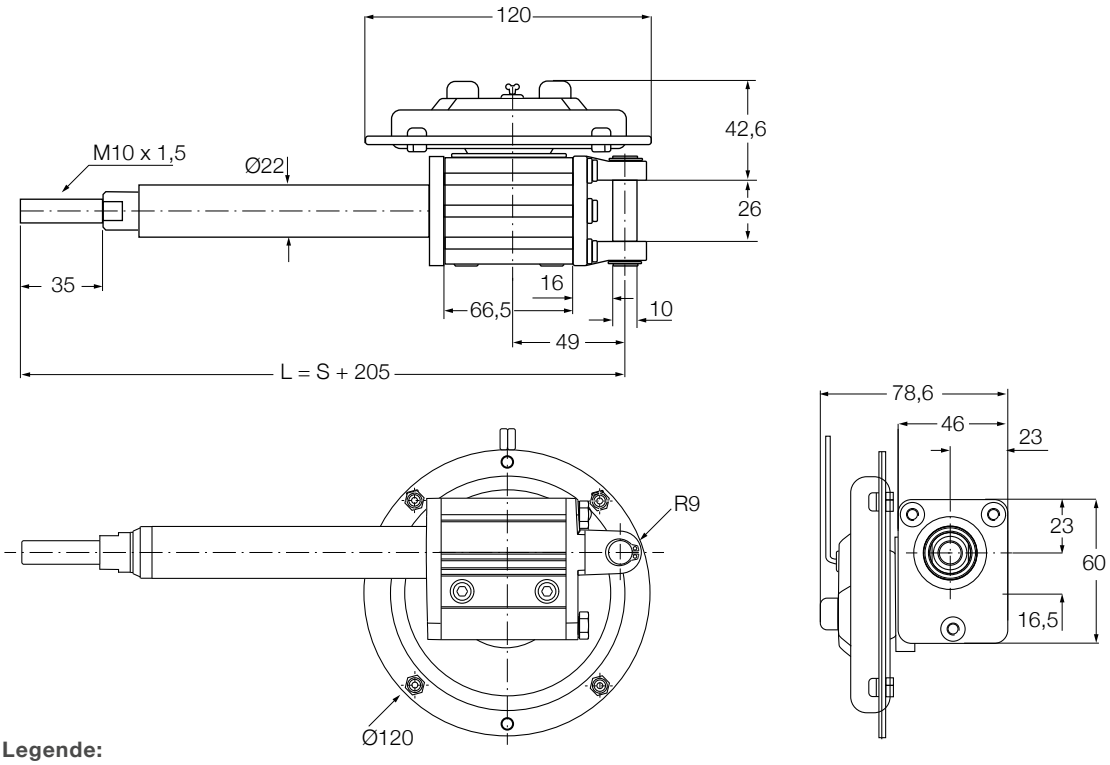

Legende:
S = Hub
L = Einbaumaß

Anschlussdiagramm

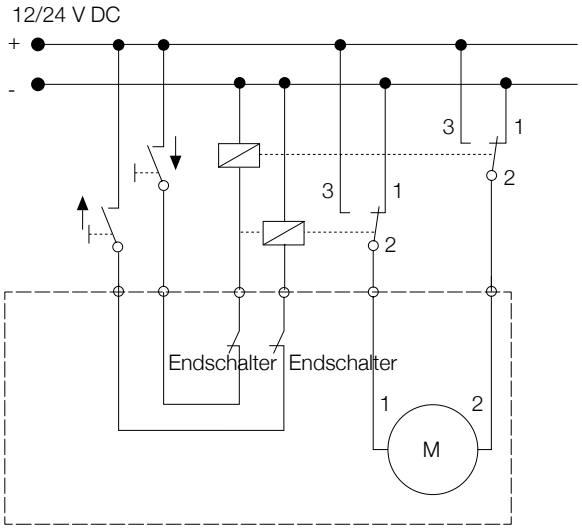

Geeignete Steuerungen und Zubehör

	Endschalter
	CAXE 22
P12B	•
P24B	•

Leistungsdiagramme

CAR 22.../P12B

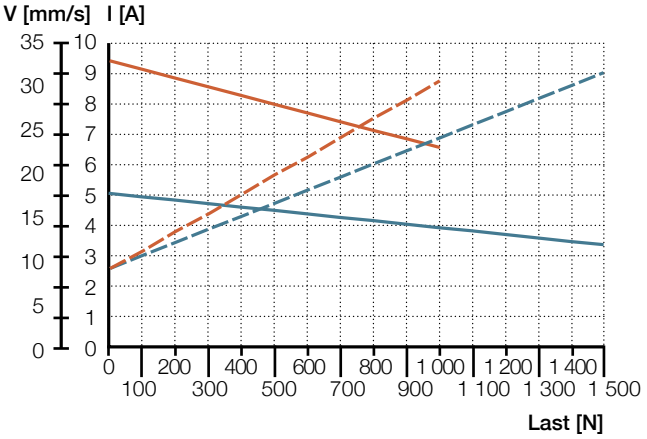

CAR 22.../P24B

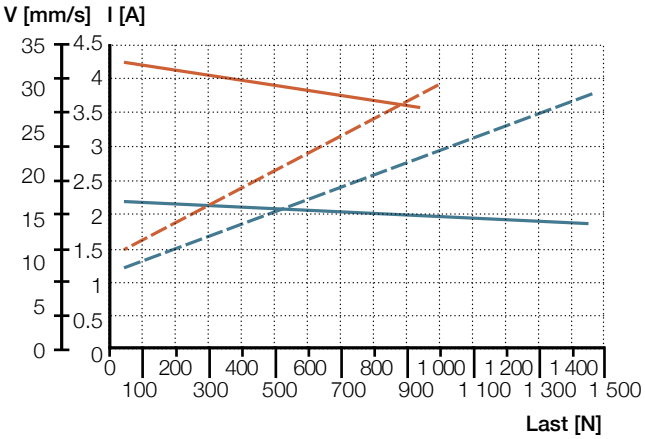

Getriebe 1 —— V (mm/s) - - - I (A)

Getriebe 2 —— V (mm/s) - - - I (A)

*Es kann zu Abweichungen von +/-10 % von den Werten in der Tabelle kommen.

Einschaltdauer

Lastverhältnis [%] bei 20 °C

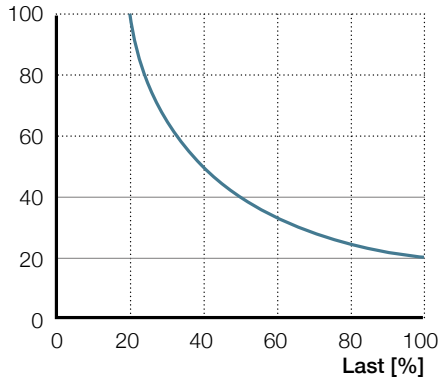

Bestellschlüssel

Nennkraft/ Geschwindigkeit bei max. Last		Motoroptionen	
1 500/xx	1 000/xx	kein Motor	0000
1 500/18–11	1 000/34–21	12 V DC, Scheibenläufermotor, IP44	P12B
1 500/15–10	1 000/30–20	24 V DC, Scheibenläufermotor, IP44	P24B
1	2		

Getriebe

C A R 2 2 X X /

Typ

Motorbefestigung

R	Rechts
L	Links

Hub [S]

050	50 mm
100	100 mm
150	150 mm
200	200 mm
300	300 mm
---	andere Hublänge

■ Rot dargestellte Optionen sind nur auf Anfrage erhältlich. Weitere Informationen zu Mindestmengen und Zusatzkosten erhalten Sie bei Ewellix

CAR 22 - Typenschlüssel für Zubehör und Ersatzteile

Artikel	Typenzeichnung	Bestellnr.
12 VDC Motor (Scheibenläufermotor)	P12B	M/0405516-V01
24 VDC Motor (Scheibenläufermotor)	P24B	M/0405517-V01
Endschalter bei 50 mm Hub	CAXE 22 × 50	M/0412019
Endschalter bei 100 mm Hub	CAXE 22 × 100	M/0412020
Endschalter bei 150 mm Hub	CAXE 22 × 150	M/0412021
Endschalter bei 200 mm Hub	CAXE 22 × 200	M/0412022
Endschalter bei 300 mm Hub	CAXE 22 × 300	M/0412023
Näherungsschalter für CAXE	CAXE Näherungsschalter	M/0432369
Vordere Befestigungen Gelenkkopf	575–22	M/0430575–22
Vordere Befestigungen Gabelkopf	576–22	M/0430576–22
Hintere Befestigungen Halterung mit einer Öse	580–22	M/0430580–22
Hintere Befestigungen Kugelgelenk	581–22	M/0430581–22

CAP 32

Linearantrieb

Vorteile

- Hochleistungsfähiger Kugelgewindetrieb
- Schubrohr (Edelstahl)
- Schutzrohr (Stahl)
- Verbesserte Korrosionsbeständigkeit
- Mechanischer Überlastschutz (Kupplung)
- Auf Lebensdauer geschmiert
- Robust, entwickelt für raue Umgebungen
- Praktisch selbsthemmend
- Motor mit Überhitzungsschutz

Technische Daten

Bezeichnung		Einheit	CAP 32 – AC Version	CAP 32 – DC Version
Nennkraft – Druck		N	1 500 bis 3 500	1 000 bis 3 500
Nennkraft – Zug		N	1 500 bis 3 500	1 000 bis 3 500
Geschwindigkeit (Volllast/ohne Last)		mm/s	6 bis 32 [1]	5 bis 66 [1]
Hub		mm	50 bis 700	50 bis 700
Eingezogene Länge		mm	S + 301	S + 301
Spannung		V AC	120 oder 230	–
		V DC	–	12 oder 24
Leistungsaufnahme	120 V AC	W	98 (Bremse 133,2 W)	N/A
	230 V AC	W	92 (Bremse 117,3 W)	–
	12 oder 24 V DC	W	–	N/A
Stromaufnahme	120 V AC	A	0,82 (Bremse +0,29 A)	–
	230 V AC	A	0,4 (Bremse + 0,11 A)	–
	12 V DC	A	–	13
	24 V DC	A	–	9
	24 V DC	A	–	5 (für Motor P24CW)
Einschaltdauer		%	30	25
Umgebungstemperatur		°C	–20 bis +50	–20 bis +50
Schutzart		IP	20/54	20/44
Gewicht		kg	2,9 bis 5,0	2,9 bis 5,0

[1] Abhängig von gewähltem Motor

Maßzeichnung – AC Version

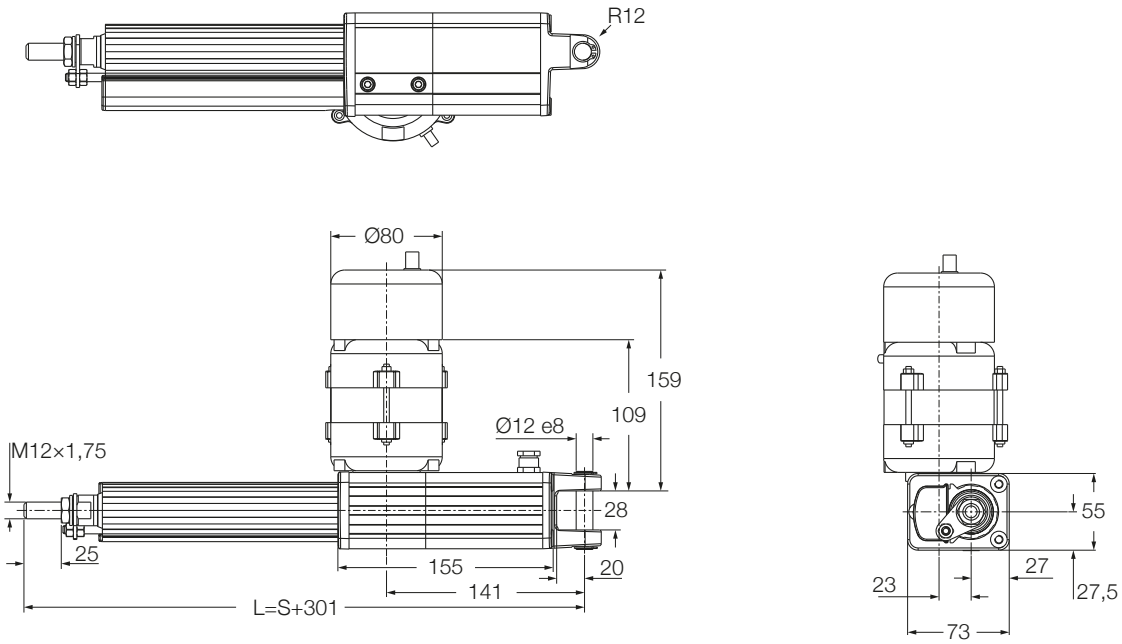

E110C, E110CB, E220C, E220CB
120 oder 230 V AC Motor

Maßzeichnung – DC Version

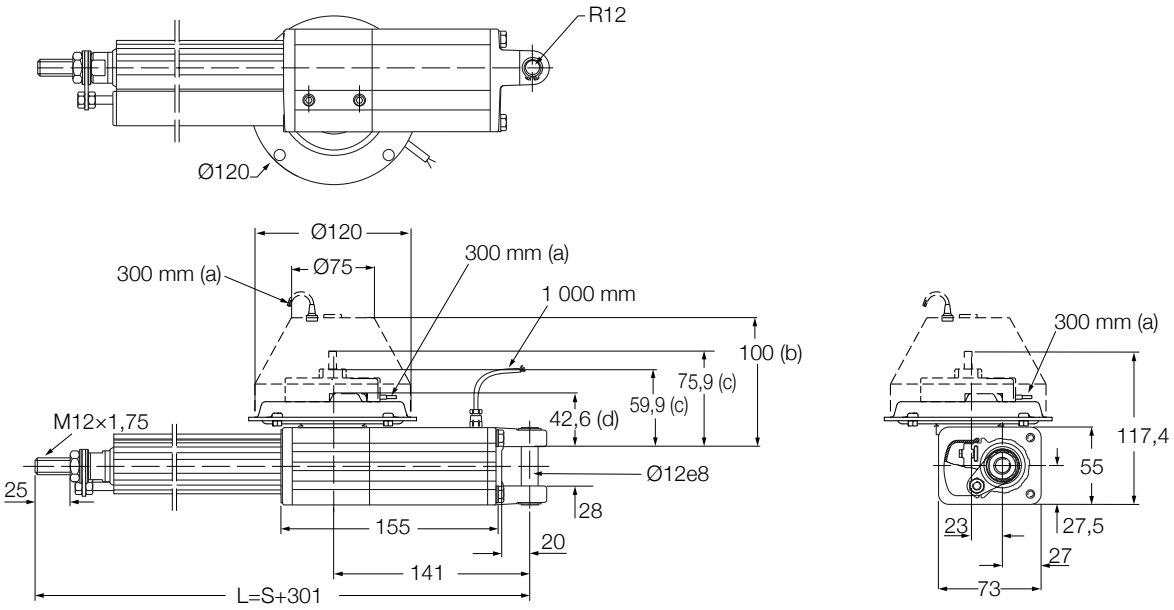

D12C, P24C, P24CB, P24CS, P24CW

Legende:
S = Hub
L = Einbaumaß
(a) = Kabellänge
(b) = Abdeckung für Bremse (P24CB)
(c) = herausgeführte Welle (P24CS)
(d) = Motor (D12C, P24C, P24CW)

Leistungsdiagramme – AC Version

Geschwindigkeit/Last Diagramm CAP 32 ... 120 V AC

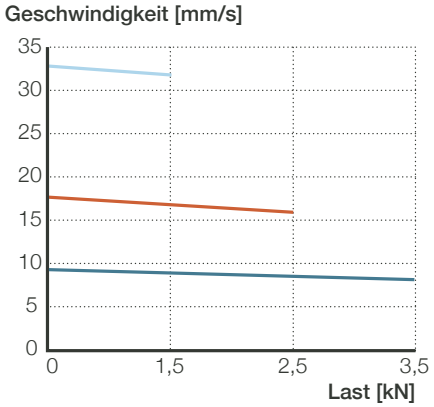

Strom/Last Diagramm CAP 32 ... 120 V AC

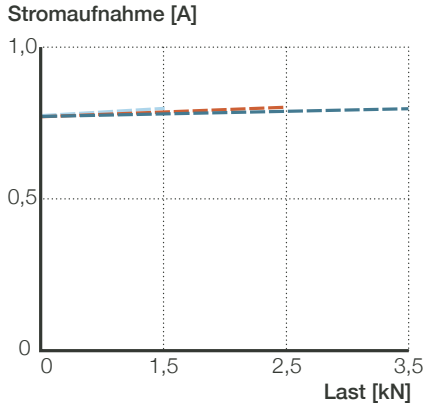

Geschwindigkeit/Last Diagramm CAP 32 ... 230 V AC

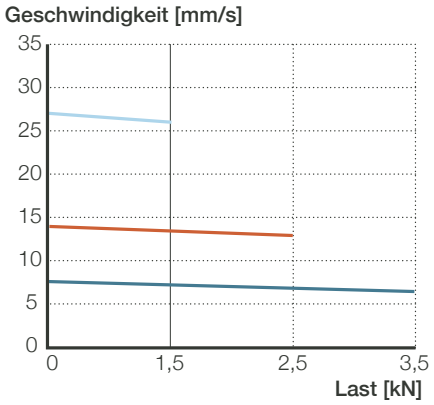

Strom/Last Diagramm CAP 32 ... 230 V AC

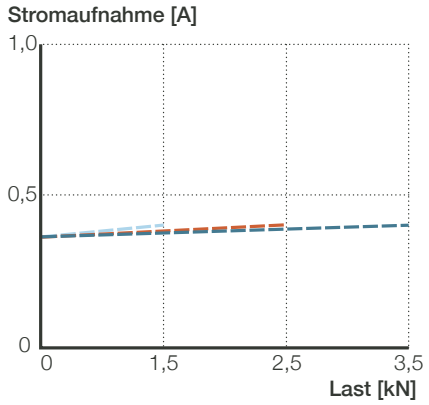

Getriebe 1 — V (mm/s) — I (A) Getriebe 2 — V (mm/s) — I (A) Getriebe 4 — V (mm/s) — I (A)

*Es kann zu Abweichungen von +/-10 % von den Werten in der Tabelle kommen.

Einschaltdauer – AC Version

CAP 32 ... 230/120 V AC

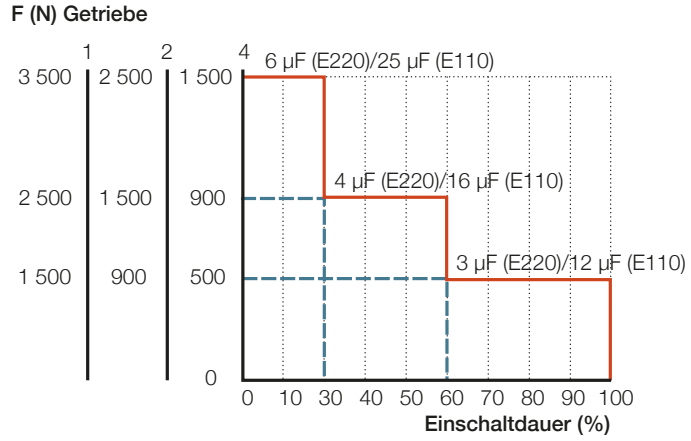

Leistungsdiagramme – DC Version

CAP 32.../D12C

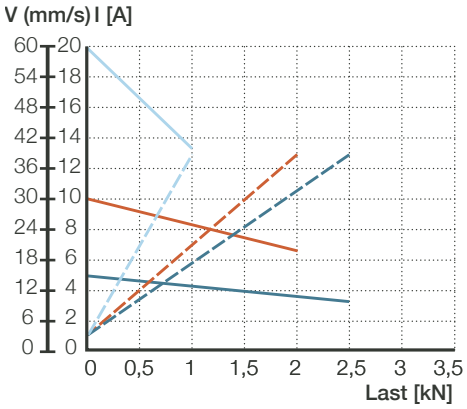

CAP 32.../P24C/P24CS/P24CB

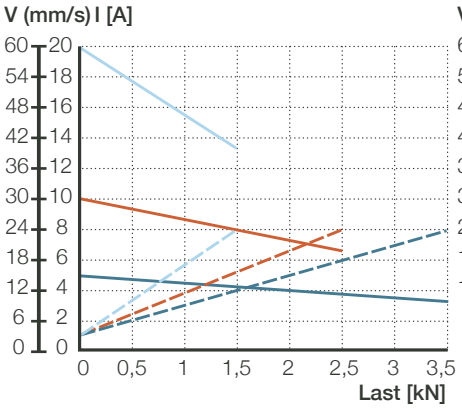

CAP 32.../P24CW

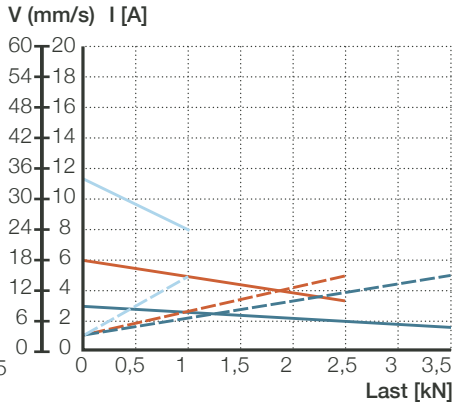

Getriebe 1 — V (mm/s) — I (A) Getriebe 2 — V (mm/s) — I (A) Getriebe 4 — V (mm/s) — I (A)

*Es kann zu Abweichungen von +/-10 % von den Werten in der Tabelle kommen.

Einschaltdauer – DC Version

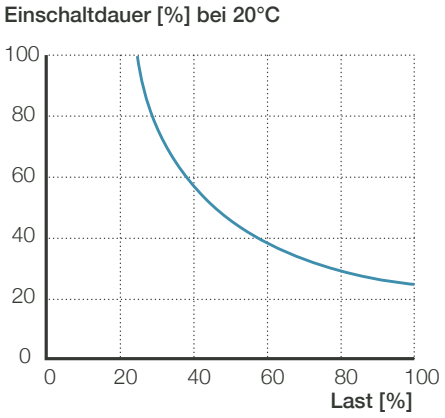

Anschlussdiagramm – AC Version

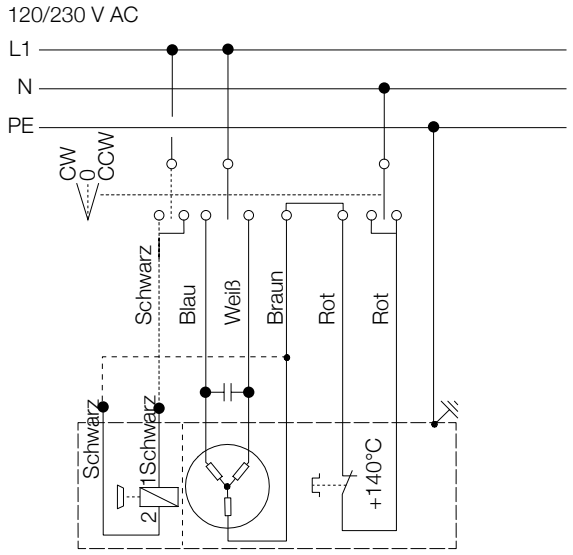

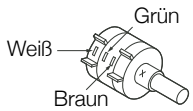

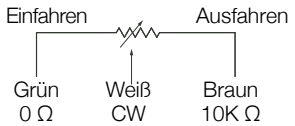

Schaltschema für das Potentiometer

Anschlussdiagramm – DC Version

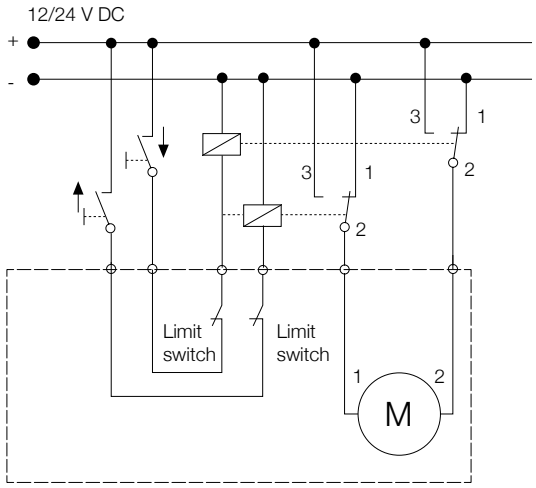

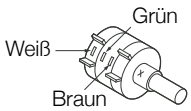

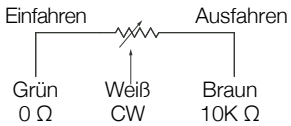

Schaltschema für das Potentiometer

CAP 32 – Bestellschlüssel für Zubehör

Artikel	Typenzeichnung	Bestellnr.
12 V DC Motor (Scheibenläufermotor)	D12C	M/0405518
24 V DC Motor (Scheibenläufermotor)	P24C	M/0405519-V01
24 V DC Motor (Scheibenläufermotor mit Bremse)	P24CB	M/0405523-V01
24 V DC Motor (Scheibenläufermotor mit herausgeführte Motorwelle)	P24CS	M/0405522-V01
24 V DC Motor (Scheibenläufermotor mit niedriger Drehzahl)	P24CW	M/0405521-V01
120 V AC Motor (zylindrischer Motor)	E110C	M/0405533
120 V AC Motor (zylindrischer Motor mit Bremse)	E110CB	M/0405534
230 V AC Motor (zylindrischer Motor)	E220C	M/0405531
230 V AC Motor (zylindrischer Motor mit Bremse)	E220CB	M/0405532
Kondensator 25 µF (120 V AC)	Kondensator 25 µF	M/0430670-16
Kondensator 6 µF (230 V AC)	Kondensator 6 µF	M/0430670-03
Endschalter bei 50 mm Hub	CAXE 32 × 50	M/0412030
Endschalter bei 100 mm Hub	CAXE 32 × 100	M/0412031
Endschalter bei 200 mm Hub	CAXE 32 × 200	M/0412033
Endschalter bei 300 mm Hub	CAXE 32 × 300	M/0412034
Endschalter bei 500 mm Hub	CAXE 32 × 500	M/0412036
Endschalter bei 700 mm Hub	CAXE 32 × 700	M/0412037
Näherungsschalter für CAXE	CAXE Näherungsschalter	M/0432369
Vordere Anbindung Typ Gelenkkopf	575–32	M/0430575–32
Vordere Anbindung Typ Gabelkopf	576–32	M/0430576–32
Hintere Anbindung Typ Einzelbügel	580–32	M/0430580–32
Hintere Anbindung Typ Universalanbindung	582–32	M/0431780–32

Bestellschlüssel

Dynamische Last (N)/ Geschwindigkeit (mm/s)			Auswahlmöglichkeiten Motor	
3 500xx	2 500/xx	1 500/xx	Ohne Motor	0000
3 500/8	2 500/16	1 500/32	120 V AC/60 Hz, einphasig, IP54	E110C
3 500/8	2 500/16	1 500/32	120 V AC/60 Hz, einphasig, Bremse, IP20	E110CB
3 500/6	2 500/13	1 500/26	230 V AC/50 Hz, einphasig, IP54	E220C
3 500/6	2 500/13	1 500/26	230 V AC/50 Hz, einphasig, Bremse, IP20	E220CB
3 500/xx	2 500/xx	1 500/xx	Ohne Motor	0000
2 500/15–10	2 000/30–20	1 000/60–40	12 V DC, Scheibenläufermotor, IP44	D12C
3 500/15–10	2 500/30–20	1 500/60–40	24 V DC, Scheibenläufermotor, IP44	P24C
3 500/9–5	2 500/18–10	1 500/34–24	24 V DC, Scheibenläufermotor, niedrige Drehzahlen, IP44	P24CW
3 500/15–10	2 500/30–20	1 500/60–40	24 V DC, Scheibenläufermotor, herausgeführte Motorwelle, IP44	P24CS
3 500/15–10	2 500/30–20	1 500/60–40	24 V DC, Scheibenläufermotor, Bremse, IP20	P24CB

1	2	4

Getriebe

C A P 3 2 X X /

Typ

Motorbefestigung

R	Rechts
L	Links

Hub (S)

050	50 mm
100	100 mm
200	200 mm
300	300 mm
400	400 mm
500	500 mm
700	700 mm
– – –	andere Hublänge

Optionen

S	Fangmutter

■ Rot dargestellte Optionen sind nur auf Anfrage erhältlich. Weitere Informationen zu Mindestmengen und Zusatzkosten erhalten Sie bei Ewellix

CAT 32B und CAP 43B

Linearantrieb

Vorteile

- Kompakt
- Robust
- Modular
- Lebensdauergeschmiert
- Hoher Wirkungsgrad
- Digitales Encoder Rückmeldesignal

Technische Daten

Bezeichnung		Einheit	CAT 32B – AC Version	CAT 32B – DC Version	CAP 43B
Nennkraft – Druck		N	1 500 bis 3 500	1 000 bis 4 000	1 500 bis 4 000
Nennkraft – Zug		N	1 500 bis 3 500	1 000 bis 4 000	1 500 bis 4 000
Geschwindigkeit (Volllast/ohne Last)		mm/s	6,5 bis 32 [1]	6 bis 66 [1]	6 bis 66 [1]
Hub		mm	50 bis 700	50 bis 700	50 bis 700
Eingezogene Länge		mm	S + 167/175/206 [2]	S + 167/175/206 [2]	S + 167/175/206 [2]
Spannung		V AC	120, 230 oder 400	–	–
		V DC	–	12 oder 24	24
Leistungsaufnahme	120 V AC	W	98 (Bremse 133,2 W)	–	–
	230 V AC	W	92 (Bremse 117,3 W)	–	–
	400 V AC	W	80	–	–
	12 oder 24 V DC	W	–	N/A	N/A
Stromaufnahme	120 V AC	A	0,82 (Bremse +0,29 A)	–	–
	230 V AC	A	0,4 (Bremse +0,11 A)	–	–
	400 V AC	A	0,2	–	–
	12 V DC	A	–	18	–
	24 V DC	A	–	9	9
	24 V DC	A	–	5 (für Motoren C24CW und P24CW)	5 (für Motoren C24CW und P24CW)
Einschaltdauer		%	30	20	20
Umgebungstemperatur		°C	–20 bis +50	–20 bis +50	–20 bis +50
Schutzart		IP	20/54/55	20/44/66 [1]	44
Gewicht		kg	2 bis 3,5	2 bis 3,5	2,0 bis 2,7

[1] abhängig vom gewählten Motor
[2] Maße abhängig von der vorderen Anbindung

Maßzeichnung – CAT 32B AC Version

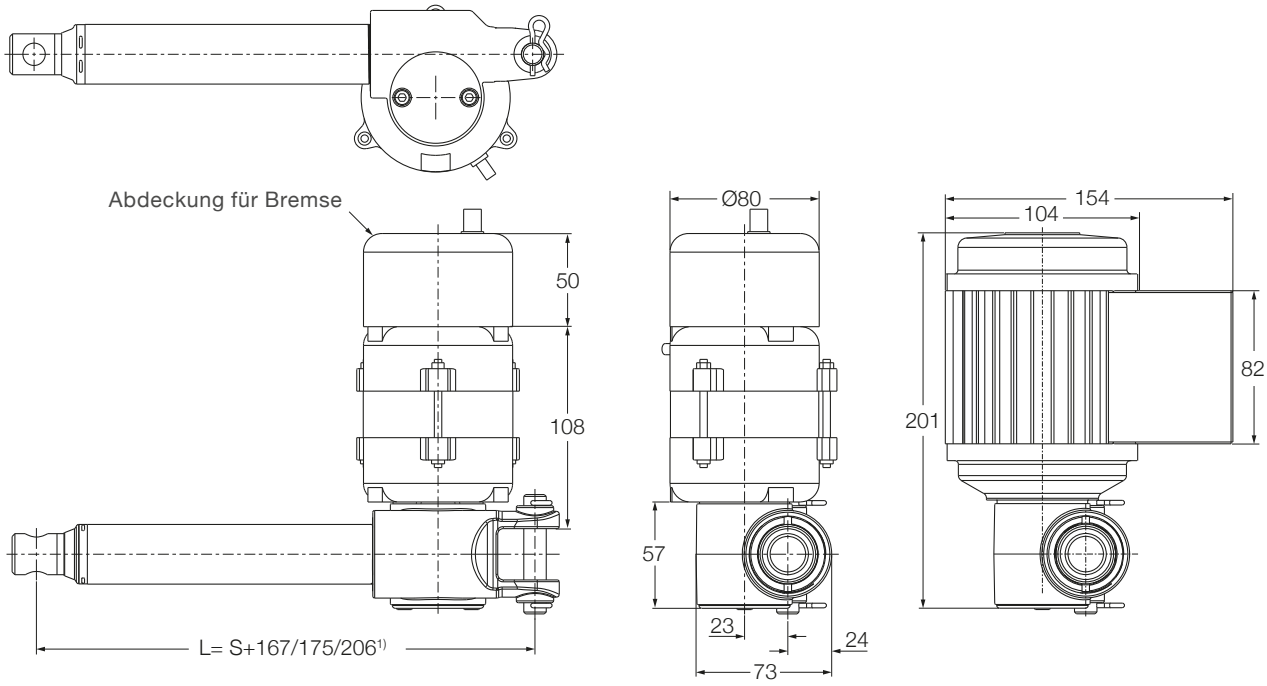

E110C, E110CB, E220C, E220CB
120 oder 230 V AC Motor

E380C
400 V AC Motor

Legende:
S = Hub
L = Einbaumaß

[1)] Maße hängen vom gewählten Frontadapter ab

Maßzeichnung – CAT 32B DC Version

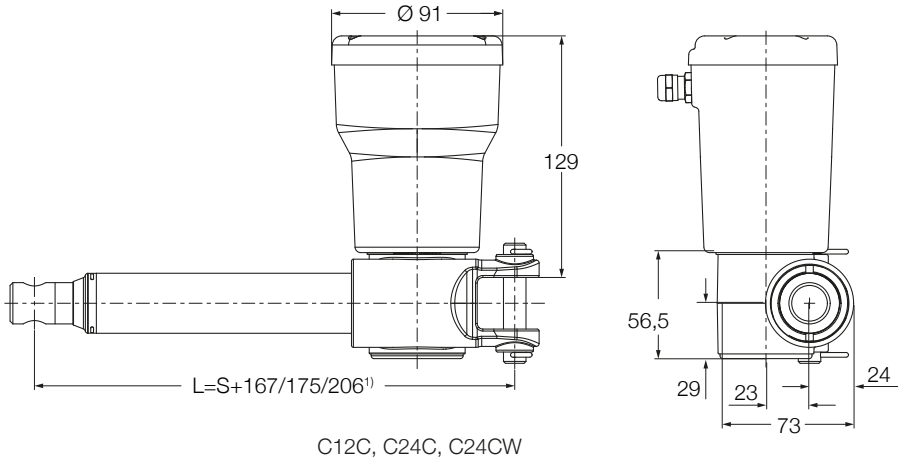

C12C, C24C, C24CW

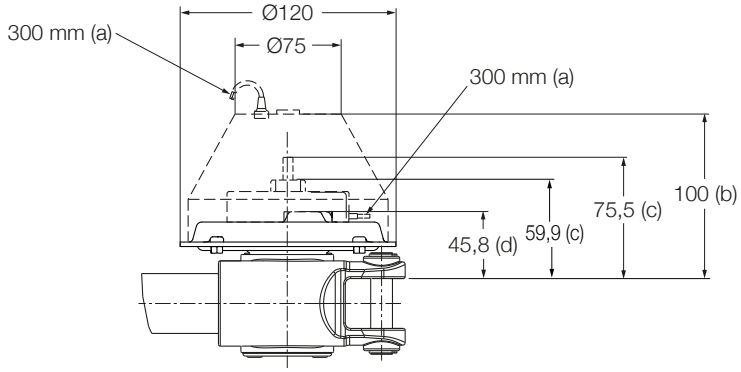

D12C, P24C, P24CB, P24CS, P24CW

Legende:
S = Hub
L = Einbaumaß
(a) = Kabellänge
(b) = Abdeckung für Bremse (P24CB)
(c) = herausgeführte Welle (P24CS)
(d) = Motor (D12C, P24C, P24CW)

[1)] Maße hängen vom gewählten Frontadapter ab

Maßzeichnung – CAP 43B

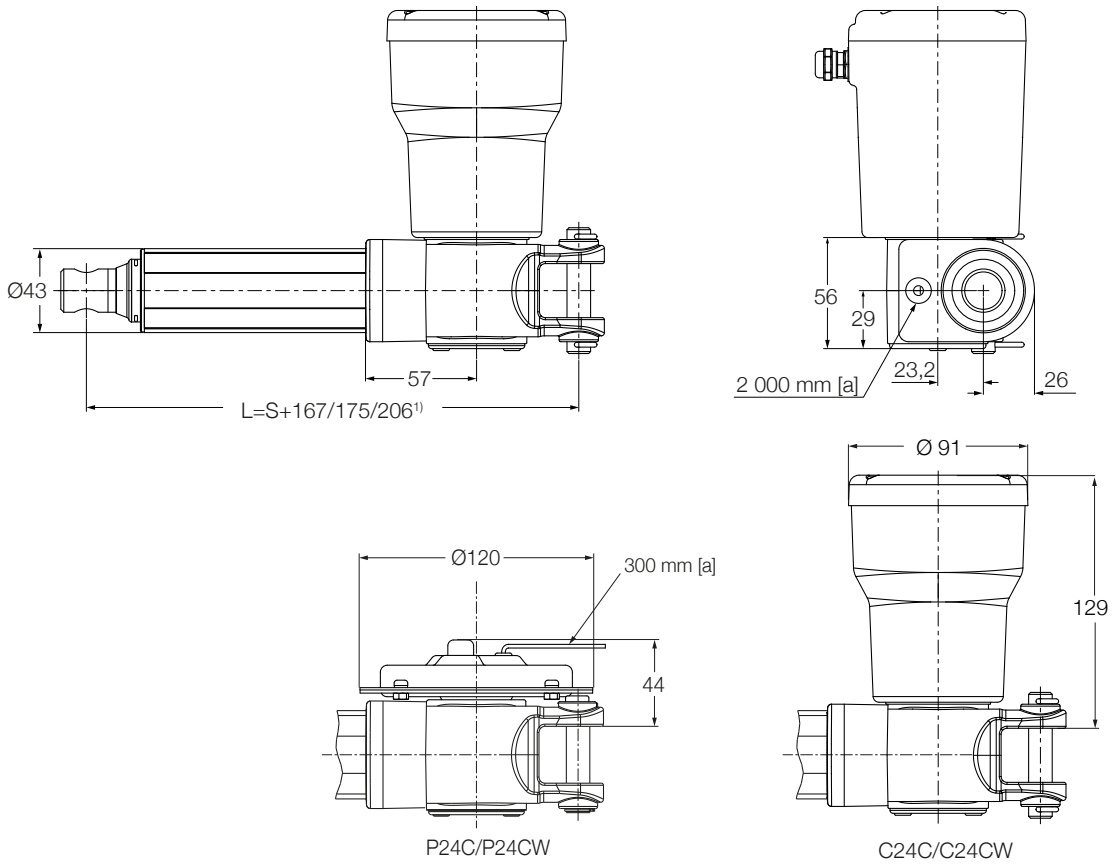

Legende:
S = Hub
L = Einbaumaß
[a] = Kabellänge

[1)] Maße hängen vom gewählten Frontadapter ab

Anschlussdiagramm – AC Version

120/230 V AC

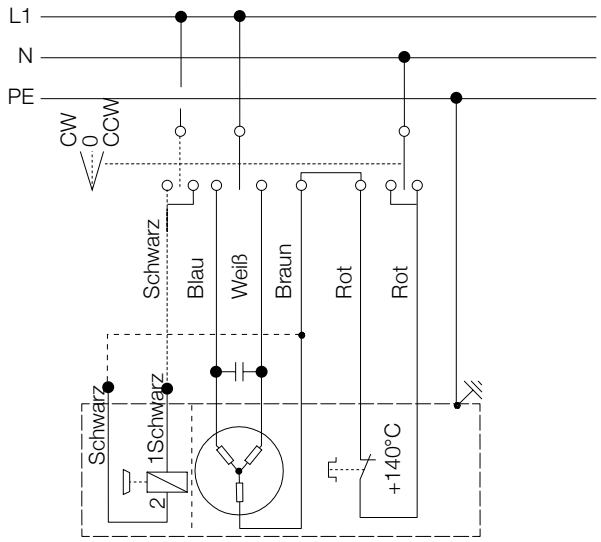

400 V AC

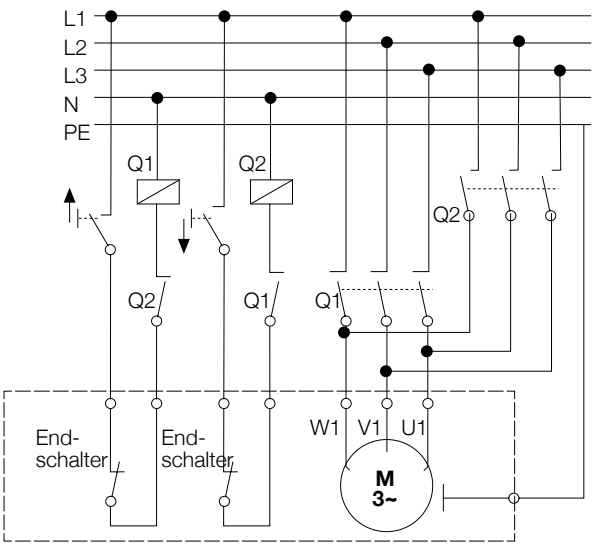

Anschlussdiagramm – DC Version

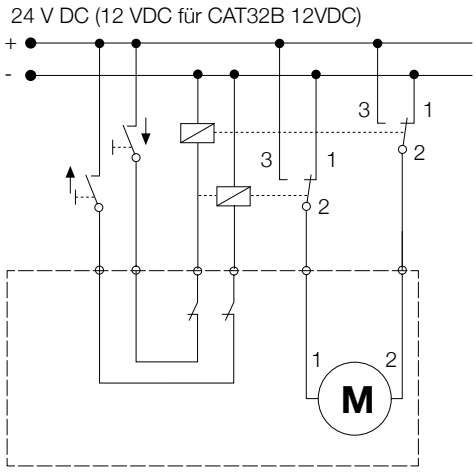

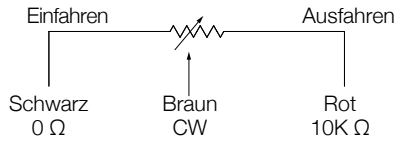

Schaltschema für das Linearpotentiometer nur für CAP 43B.

Geeignete Steuerungen und Zubehör AC Version

	Endschalter	Impulsgeber
	CAXE32B	E2
E110C	•	•
E110CB	•	•
E220C	•	•
E220CB	•	•
E380C	•	•

Geeignete Steuerungen und Zubehör DC Version

	Endschalter	Impulsgeber
	CAXE32B	E2
C12C	•	•
D12C	•	•
C24C	•	•
C24CW	•	•
P24C	•	•
P24CB	•	•
P24CS	•	•
P24CW	•	•

Leistungsdiagramme – AC Version

Geschwindigkeit/Last Diagramm
CAT 32B ... 120 V AC

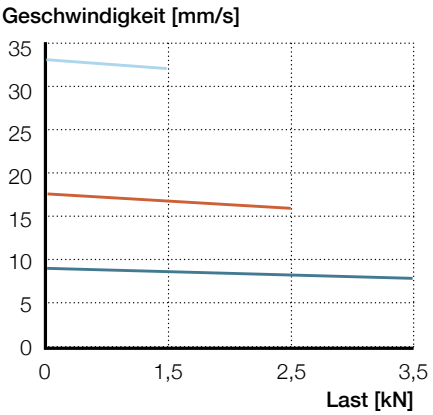

Geschwindigkeit/Last Diagramm
CAT 32B ... 230 V AC

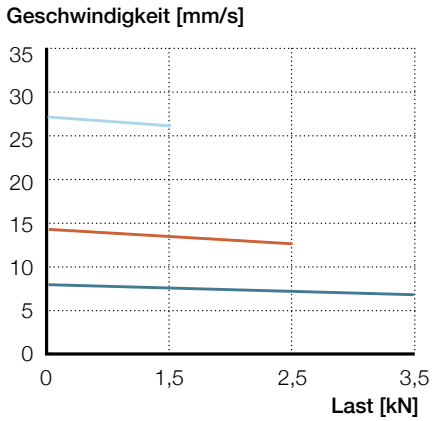

Geschwindigkeit/Last Diagramm
CAT 32B ... 400 V AC

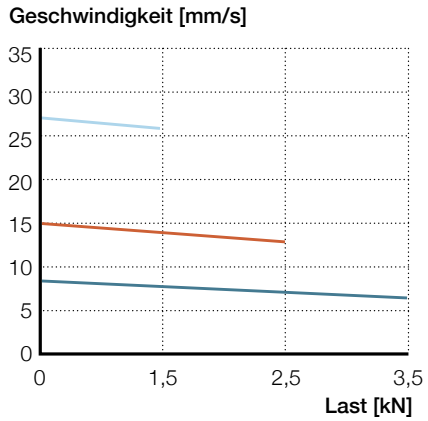

Strom/Last Diagramm
CAT 32B ... 120 V AC

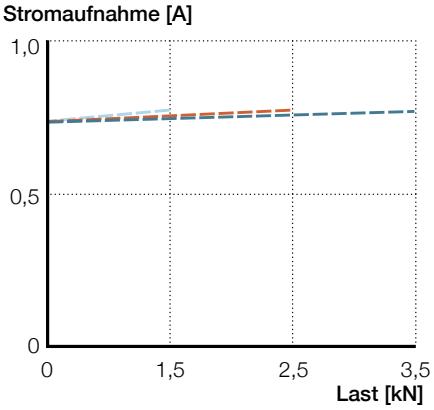

Strom/Last Diagramm
CAT 32B ... 230 V AC

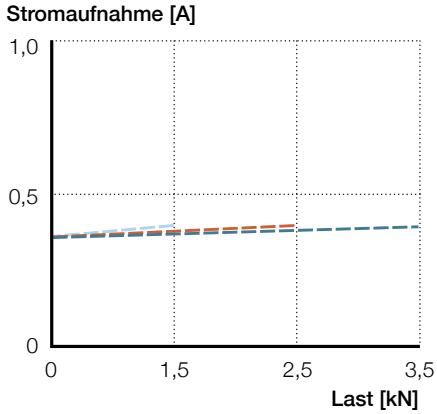

Strom/Last Diagramm
CAT 32B ... 400 V AC

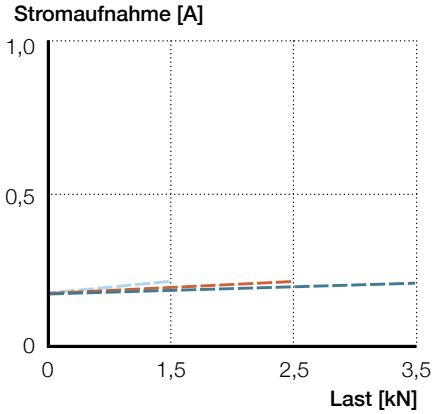

Getriebe 1 — V (mm/s) - - - I (A) Getriebe 2 — V (mm/s) - - - I (A) Getriebe 4 — V (mm/s) - - - I (A)

*Es kann zu Abweichungen von +/-10 % von den Werten in der Tabelle kommen.

Einschaltdauer – AC Version

CAT 32B…230/120 V AC

F [N] Getriebe

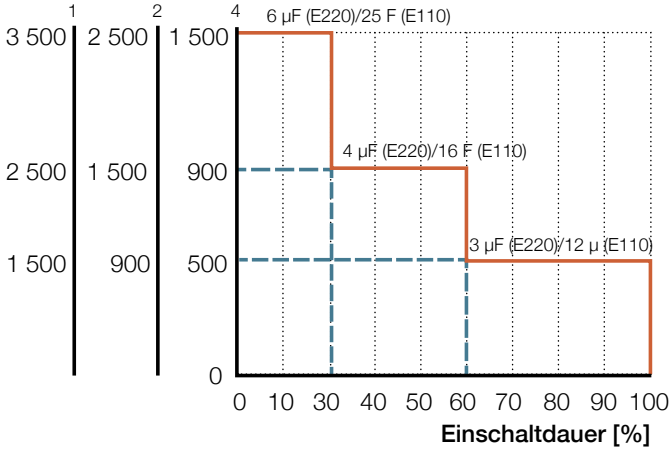

Leistungsdiagramme – DC Version

CAT 32B.../C12C

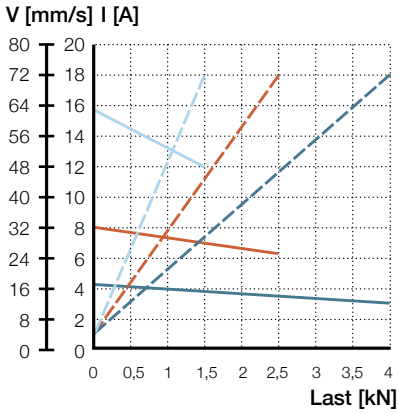

CAT 32B.../C24C
CAP 43B.../C24C

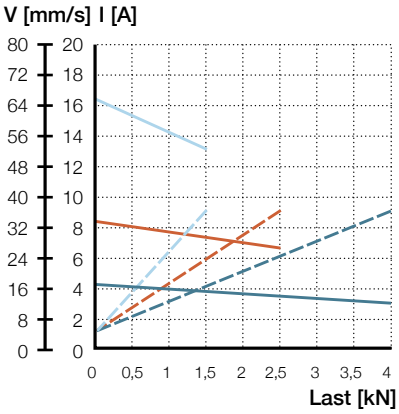

CAT 32B.../C24CW
CAP 43B.../C24CW

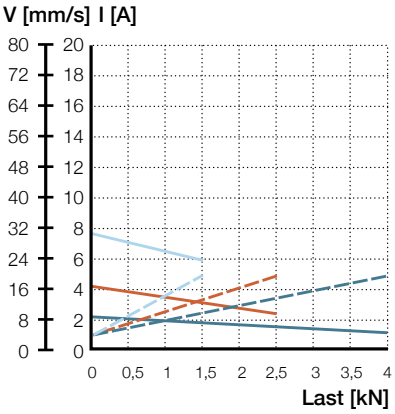

CAT 32B.../D12C

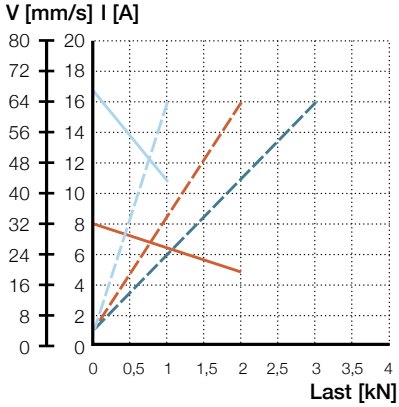

CAT 32B.../P24C/P24CB/P24CS
CAP 43B.../P24C

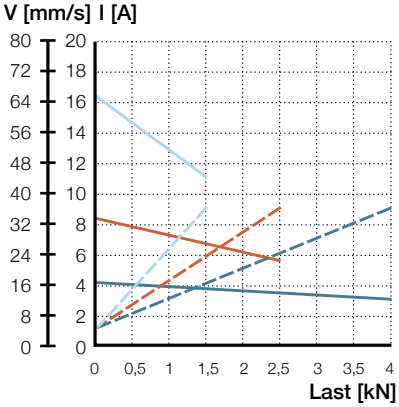

CAT 32B.../P24CW
CAP 43B.../P24CW

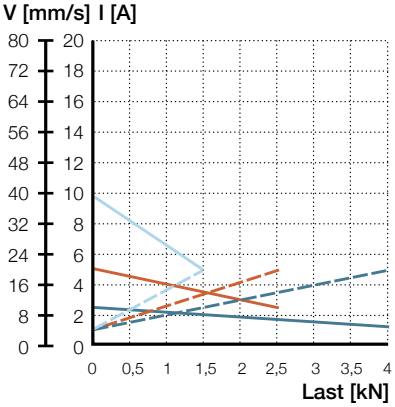

Getriebe 1 — V (mm/s) — I (A)
Getriebe 2 — V (mm/s) — I (A)
Getriebe 4 — V (mm/s) — I (A)

*Es kann zu Abweichungen von +/-10 % von den Werten in der Tabelle kommen.

Einschaltdauer – DC Version

Einschaltdauer [%] bei 20 °C

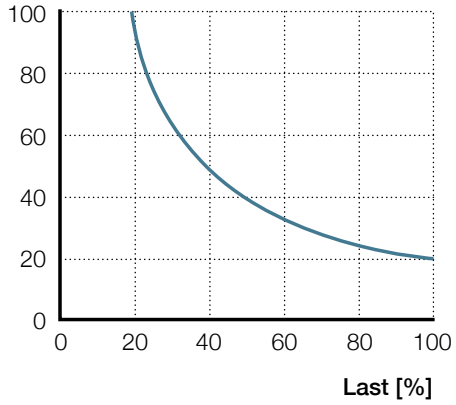

CAR 32B – Typenbezeichnung für Zubehör und Ersatzteile

Artikel	Typenbezeichnung	Bestellnr.
12 V DC Motor (zylindrischer Motor)	C12C	M/0405535
12 V DC Motor (Scheibenläufermotor)	D12C	M/0405518
24 V DC Motor (zylindrischer Motor)	C24C	M/0405536
24 V DC Motor (zylindrischer mit niedriger Drehzahl)	C24CW	M/0405537
24 V DC Motor (Scheibenläufermotor)	P24C	M/0405519-V01
24 V DC Motor (Scheibenläufermotor mit Bremse)	P24CB	M/0405523-V01
24 V DC Motor (Scheibenläufermotor mit herausgeführte Motorwelle)	P24CS	M/0405522-V01
24 V DC Motor (Scheibenläufermotor mit niedriger Drehzahl)	P24CW	M/0405521-V01
120 V AC Motor (zylindrischer Motor)	E110C	M/0405533
120 V AC Motor (zylindrischer Motor mit Bremse)	E110CB	M/0405534
230 V AC Motor (zylindrischer Motor)	E220C	M/0405531
230 V AC Motor (zylindrischer Motor mit Bremse)	E220CB	M/0405532
400 V AC Motor (zylindrischer Motor)	E380C	M/0411607
Kondensator 25 µF (120 V AC)	Kondensator 25 µF	M/0430670–06
Kondensator 6 µF (230 V AC)	Kondensator 6 µF	M/0430670–03
Endschalter bei 50 mm Hub	CAXE 32B × 50	M/0412070
Endschalter bei 100 mm Hub	CAXE 32B × 100	M/0412071
Endschalter bei 200 mm Hub	CAXE 32B × 200	M/0412073
Endschalter bei 300 mm Hub	CAXE 32B × 300	M/0412074
Endschalter bei 400 mm Hub	CAXE 32B × 400	M/0412075
Endschalter bei 500 mm Hub	CAXE 32B × 500	M/0412076
Endschalter bei 700 mm Hub	CAXE 32B × 700	M/0412077
Endschalter für alle Hubhöhen CAXE	CAXE Näherungsschalter	M/0432369
Vordere Befestingungen Gelenkkopf	575–32	M/0430575–32
Vordere Befestingungen Gelenkopf	576–32	M/0430576–32
Hintere Anbindung Typ Einzelbügel	580–32	M/0430580–32
Hintere Anbindung Typ Universalanbindung	582–32	M/0431780–32

CAP 43B – Typenschlüssel für Zubehör und Ersatzteile

Artikel	Typenbezeichnung	Bestellnr.
24 V DC Motor (zylindrischer Motor)	C24C	M/0405536
24 V DC Motor (zylindrischer Motor mit niedriger Drehzahl)	C24CW	M/0405537
24 V DC Motor (Scheibenläufermotor)	P24C	M/0405519-V01
24 V DC Motor (Scheibenläufermotor mit niedriger Drehzahl)	P24CW	M/0405521-V01
Vordere Befestingungen Gelenkkopf	575–32	M/0430575–32
Vordere Befestingungen Gelenkopf	576–32	M/0430576–32
Hintere Anbindung Typ Einzelbügel	580–32	M/0430580–32
Hintere Anbindung Typ Universalanbindung	582–32	M/0431780–32

EWELLIX

Bestellschlüssel

Last [N]/ Geschwindigkeit bei max. Last [mm/s]			Motoroptionen	
4 000/xx	2 500/xx	1 500/xx	Ohne Motor	0000
3 000/17-11	2 000/34-19	1 000/67-43	12 V DC, Scheibenläufermotorr, IP44	D12C
3 500/8	2 500/16	1 500/32	120 V AC/60 Hz, einphasig, IP54	E110C
3 500/8	2 500/16	1 500/32	120 V AC/60 Hz, einphasig, Bremse, IP20	E110CB
3 500/6,5	2 500/13	1 500/26	230 V AC/50 Hz, einphasig, IP54	E220C
3 500/6,5	2 500/13	1 500/26	230 V AC/50 Hz, einphasig, Bremse, IP20	E220CB
3 500/7	2 500/14	1 500/32	400 V AC/50 Hz, 3 Phasen, IP55	E380C
4 000/xx	2 500/xx	1 500/xx	Ohne Motor	0000
4 000/17-12	2 500/32-25	1 500/63-48	12 V DC, IP66	C12C
4 000/17-13	2 500/33-26	1 500/65-52	24 V DC, IP66	C24C
4 000/9-5	2 500/17-10	1 500/31-24	24 V DC, niedrige Drehzahlen, IP66	C24CW
4 000/16-12	2 500/33-22	1 500/65-44	24 V DC, Scheibenläufermotor, IP44	P24C
4 000/16-12	2 500/33-22	1 500/65-44	24 V DC, Scheibenläufermotor, Bremse, IP20	P24CB
4 000/16-12	2 500/33-22	1 500/65-44	24 V DC, Scheibenläufermotor, herausgeführte Motorwelle, IP44	P24CS
4 000/10-6	2 500/18-12	1 500/36-26	24 V DC, Scheibenläufermotor, niedrige Drehzahlen, IP44	P24CW
1	2	4		

Getriebe

C A T 3 2 B X X /

Typ

Motorbefestigung
R Rechts
L Links

Hub (S)
050 50 mm
100 100 mm
200 200 mm
300 300 mm
400 400 mm
500 500 mm
700 700 mm
– – – Andere Hublänge

Hintere Befestigung
A1 Gabel mit Bohrung, Ø12,0 mm
A2 Gabel mit Bohrung, Ø12,7 mm
K1 Auge mit Bohrung, Ø12,0 mm
K2 Auge mit Bohrung, Ø12,7 mm

Vordere Befestigung
G1 Bohrung, Ø12,0 mm
G2 Bohrung, Ø12,7 mm
G3 Aussengewinde, M12
G4 Innengewinde, M12
G5 Gabel mit Bohrung, Ø10,1 mm

Rückmeldung
– Ohne Impulsgeber (kein Code)
E2 Impulsgeber (für alle Standardmotoren)

Optionen
F Rutschkupplung (nicht erhältlich mit der Option Impulsgeber)
Z Ohne Rutschkupplung
S Fangmutter

Optionen für CxxC Motoren
T2 Gerades Kabel, 2,0 m, ohne Stecker
T2P Gerades Kabel, 2,0 m, Klinkenstecker
T6 Gerades Kabel, 6,0 m, ohne Stecker

■ Rot dargestellte Optionen sind nur auf Anfrage erhältlich. Weitere Informationen zu Mindestmengen und Zusatzkosten erhalten Sie bei Ewellix

Bestellschlüssel

Last [N]/ Geschwindigkeit bei max. Last [mm/s]			Motoroptionen	
4 000/xx	2 500/xx	1 500/xx	Ohne Motor	0000
4 000/17-13	2 500/33-26	1 500/65-52	24 V DC, IP44	C24C
4 000/9-5	2 500/17-10	1 500/31-24	24 V DC, niedrige Drehzahlen, IP44	C24CW
4 000/17-11	2 500/34-19	1 500/66-38	24 V DC, Scheibenläufermotor, IP44	P24C
4 000/10-6	2 500/18-12	1 500/36-26	24 V DC, Scheibenläufermotor, niedrige Drehzahlen, IP44	P24CW
1	2	4		

Getriebe

C A P 4 3 B X X /

Typ

Motorbefestigung
R Rechts
L Links

Hub [S]
100 100 mm
200 200 mm
300 300 mm
400 400 mm
500 500 mm
700 700 mm

Hintere Befestigung
A1 Gabel, Ø12,0 mm
A2 Gabel, Ø12,7 mm
K1 Einzelbügel, Ø12,0 mm
K2 Einzelbügel, Ø12,7 mm

Vordere Befestigung
G1 Bohrung, Ø12,0 mm
G2 Bohrung, Ø12,7 mm
G3 Aussengewinde, M12
G4 Innengewinde, M12
G5 Gabel mit Bohrung, Ø10,1 mm

Optionen
F Rutschkupplung
S Sicherheitsmutter

Optionen für C24C[W] Motoren
T2 Gerades Kabel, 2,0 m, ohne Stecker
T6 Gerades Kabel, 6,0 m, ohne Stecker

Details für vordere und hintere Anbindungsoptionen für CAT und CAP 43, Motoroptionen für CAT

Vordere Befestigungs und Länge eingefahren

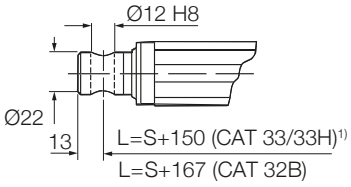

G1

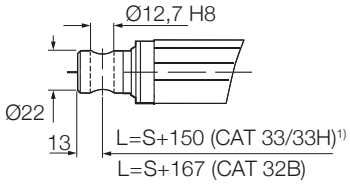

G2

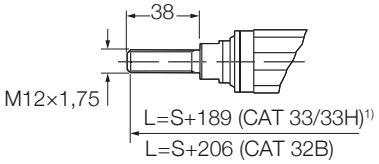

G3

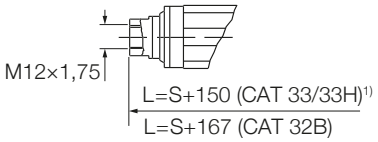

G4

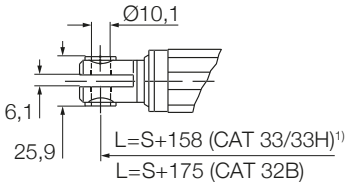

G5

Motoroptionen für CAT

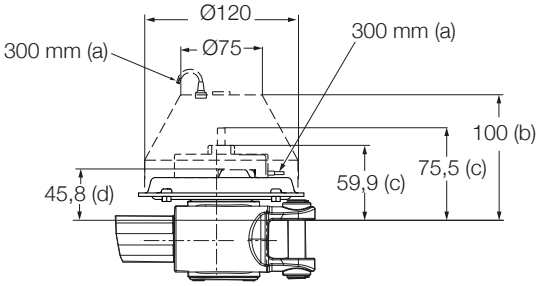

D12C, P24C, P24CB, P24CS, P24CW

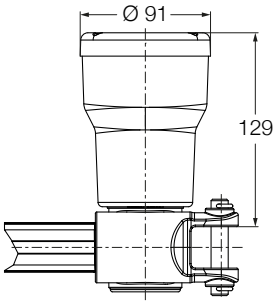

C12XX/C24XX

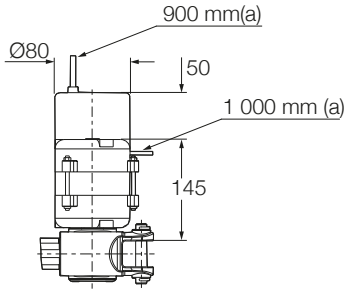

E110C, E110CB, E220C, E220CB

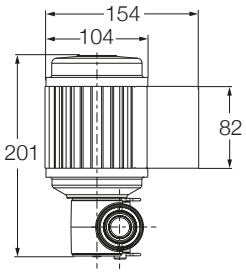

E380C

Hintere Befestigung

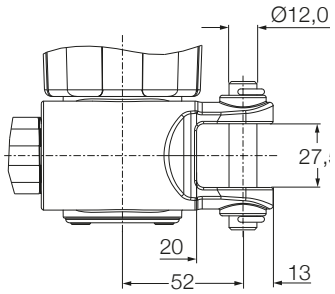

A1

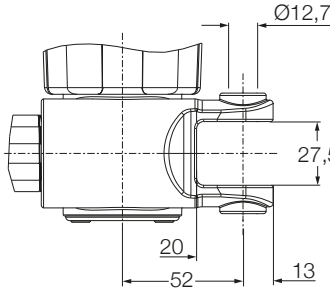

A2

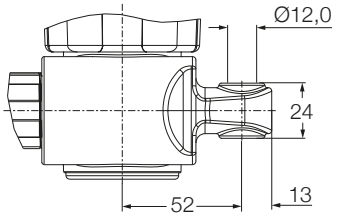

K1

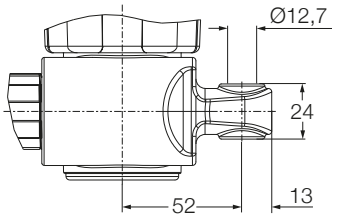

K2

Legende:
S = Hub
L = Einbaumaß
(a) = Kabellänge
(b) = Abdeckung für Bremse
(c) = herausgeführte Welle
(d) = Motor

[1] Wenn S=400, eingefahrenen Länge plus 50 mm

CAT 33 und CAP 43A

Linearantrieb

Vorteile

- Klein
- Robust
- Große Effizienz
- Lebensdauergeschmiert
- Digitales Encoder Rückmeldesignal

Technische Daten

Bezeichnung		Einheit	CAT 33 - AC Version	CAT 33 - DC Version	CAP 43A
Nennkraft – Druck		N	800 bis 3 000	800 bis 3 000	1 000 bis 3 000
Nennkraft – Zug		N	800 bis 3 000	800 bis 3 000	1 000 bis 3 000
Geschwindigkeit (Volllast)		mm/s	5 bis 24 [1]	5 bis 52 [1]	5 bis 52 [1]
Hub		mm	100 bis 400	100 bis 400	100 bis 400
Einbaumaß		mm	S + 150/158/189 [2]	S + 150/158/189 [2]	S + 150/158/189 [2]
Spannung		V AC	120, 230 oder 400	–	–
		V DC	–	12 oder 24	24
Leistungsaufnahme	120 V AC	W	98 (Bremse 133,2 W)	–	–
	230 V AC	W	92 (Bremse 117,3 W)	–	–
	400 V AC	W	80	–	–
	12 oder 24 V DC	W	–	N/A	N/A
Stromaufnahme	120 V AC	A	0,82 (Bremse +0,29 A)	–	–
	230 V AC	A	0,4 (Bremse + 0,11 A)	–	–
	400 V AC	A	0,2	–	–
	12 V DC	A	–	18	–
	24 V DC	A	–	9	9
	24 V DC	A	–	5 (für Motoren C24CW und P24CW)	5
Einschaltdauer		%	30	15	15
Umgebungstemperatur		°C	–20 bis +50	–20 bis +50	–20 bis +50
Schutzart		IP	20/54/55	20/44/66 [1]	44
Gewicht		kg	2 bis 2,7	2 bis 2,7	2,0 bis 2,7

[1] Hängt vom gewählten Motor ab
[2] Die Dimensionen hängen von der gewählten vorderen Befestigungsadapter ab

Maßzeichnung – CAT 33 AC Version

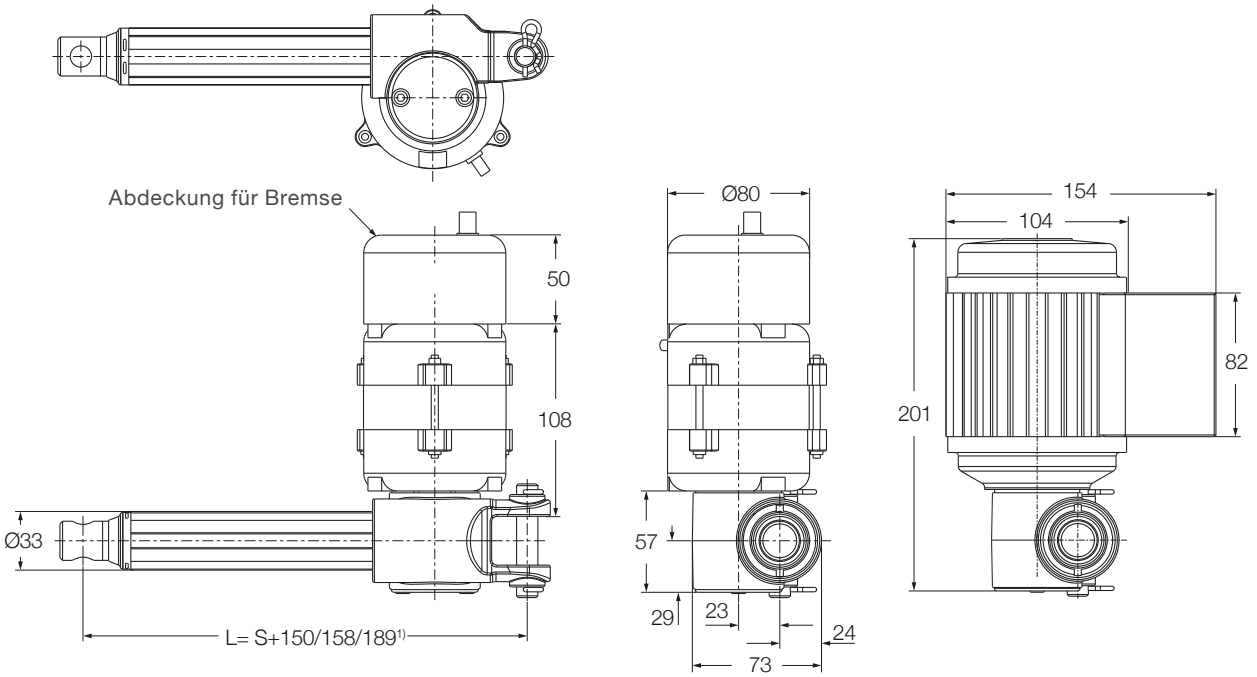

120 oder 230 V AC Motor

400 V AC Motor

Legende:
S = Hub
L = Einbaumaß

[1)] Maße hängen vom gewählten Frontadapter ab

Maßzeichnung – CAT 33 DC Version

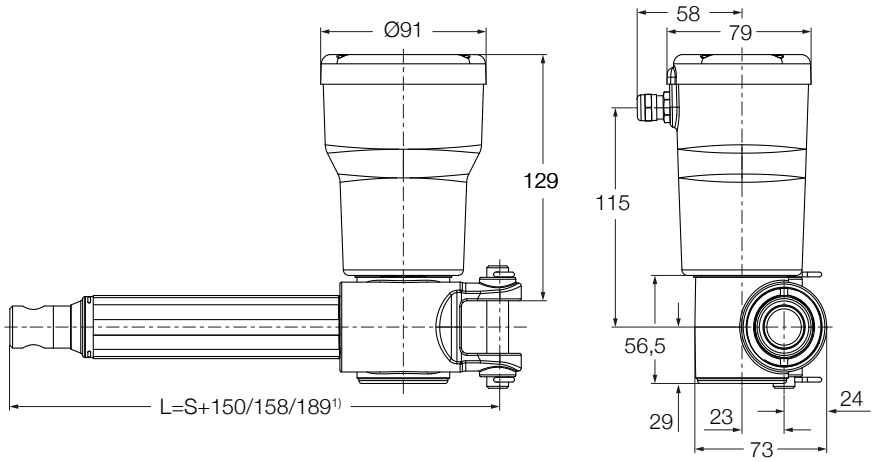

C12C, C24C, C24CW

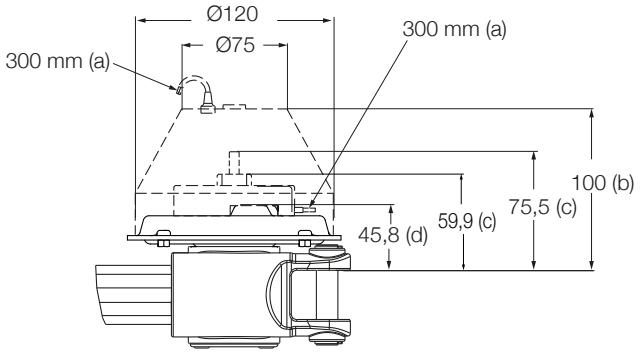

D12C, P24C, P24CB, P24CS, P24CW

Legende:
S = Hub
L = Einbaumaß
(a) = Kabellänge
(b) = Abdeckung für Bremse (P24CB)
(c) = herausgeführte Welle (P24CS)
(d) = Motor (P24C)

[1)] Maße hängen vom gewählten Frontadapter ab

Maßzeichnung – CAP 43A

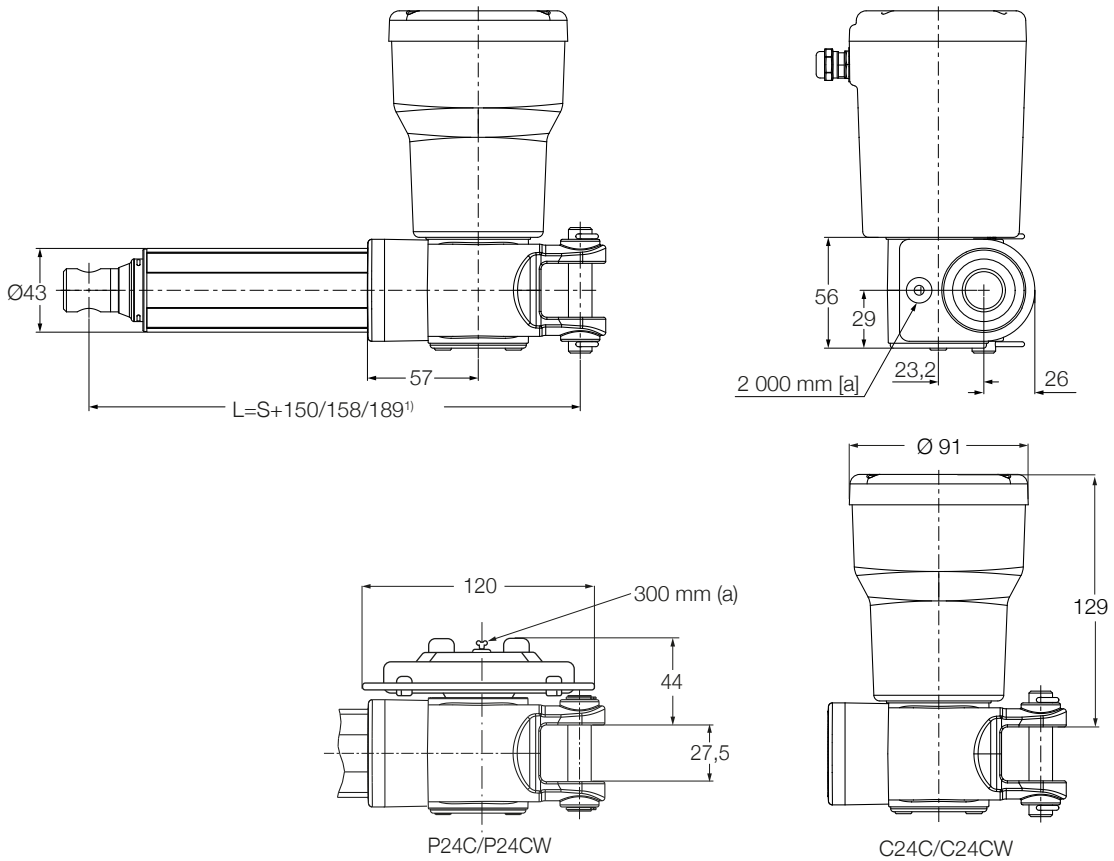

Legende:
S = Hub
L = Einbaumaß
[a] = Kabellänge

[1] Maße hängen vom gewählten Frontadapter ab

Anschlussdiagramm – CAT 33 AC Version

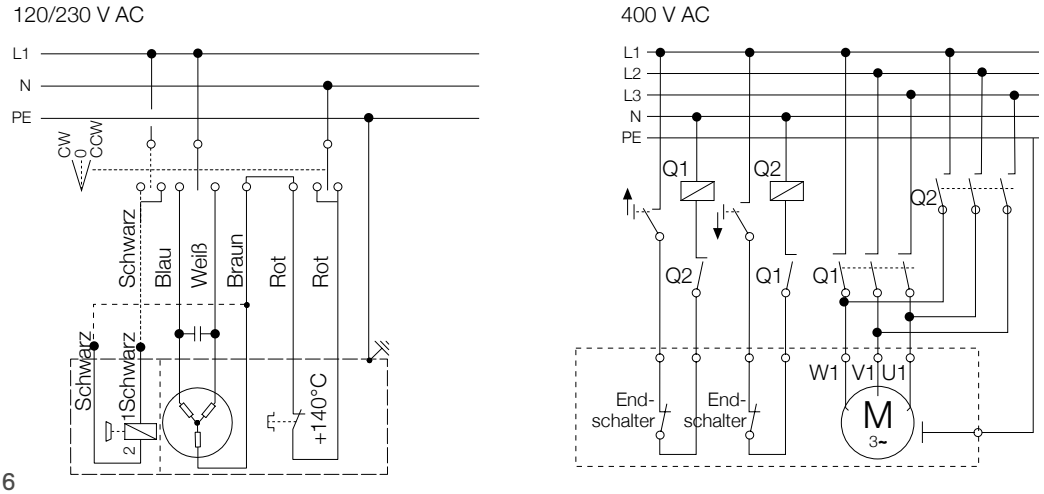

Anschlussdiagramm – CAT 33 DC Version

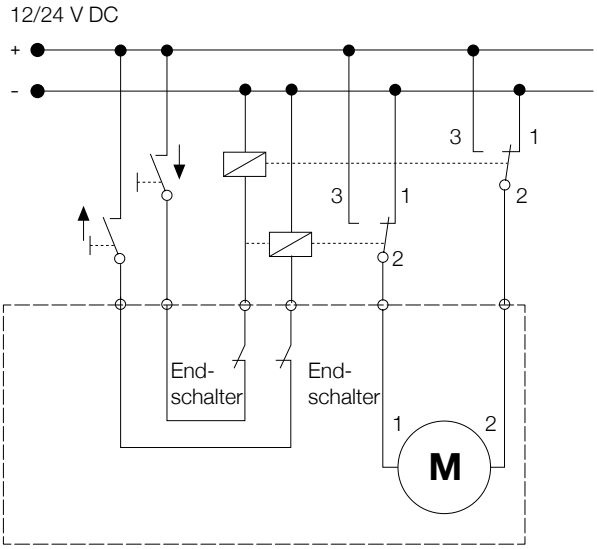

Anschlussdiagramm – CAP 43A

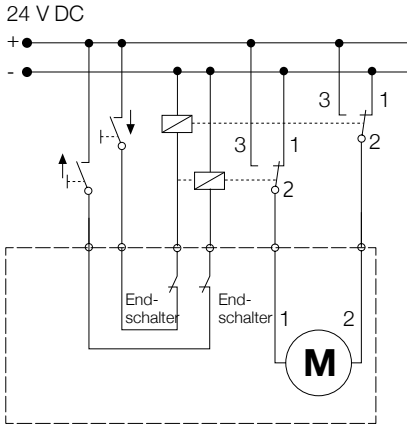

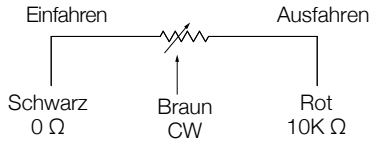

Anschlußbild für Linearpotentiometer

Geeignete Steuerungen und Zubehör AC Version

	Enschalter	Impulsgeber
	CAXD33	E2
E110C	•	•
E110CB	•	•
E220C	•	•
E220CB	•	•
E380C	•	•

Geeignete Steuerungen und Zubehör DC Version

	Impulsgeber
	E2
C12C	•
D12C	•
C24C	•
C24CW	•
P24C	•
P24CB	•
P24CS	•
P24CW	•

Leistungsdiagramme – AC Version

Geschwindigkeit/Last Diagramm
CAT 33 ... 120 V AC
Geschwindigkeit [mm/s]

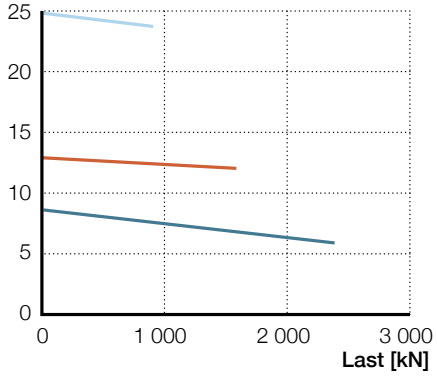

Geschwindigkeit/Last Diagramm
CAT 33 ... 230 V AC
Geschwindigkeit [mm/s]

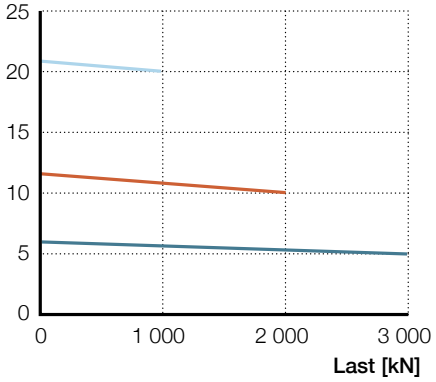

Geschwindigkeit/Last Diagramm
CAT 33 ... 400 V AC
Geschwindigkeit [mm/s]

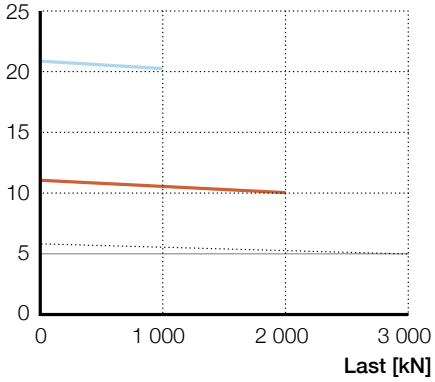

Strom/Last Diagramm
CAT 33 ... 120 V AC
Stromaufnahme [A]

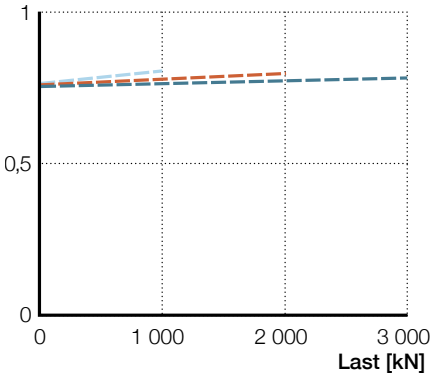

Strom/Last Diagramm
CAT 33 ... 230 V AC
Stromaufnahme [A]

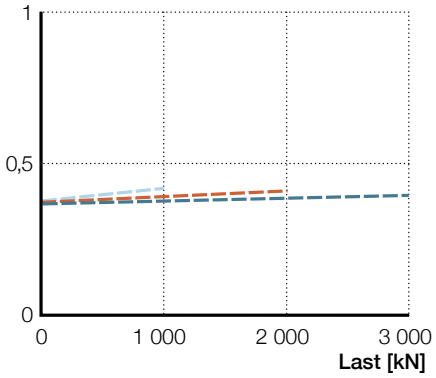

Strom/Last Diagramm
CAT 33 ... 400 V AC
Stromaufnahme [A]

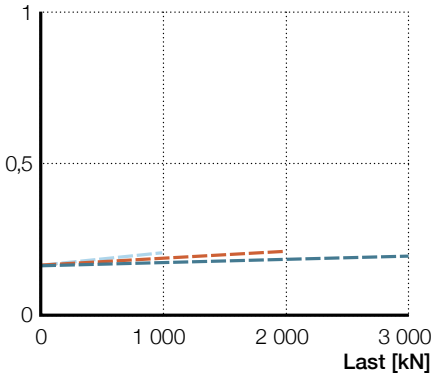

Getriebe 1 — V (mm/s) - - - I (A) | Getriebe 2 — V (mm/s) - - - I (A) | Getriebe 4 — V (mm/s) - - - I (A)

*Es kann zu Abweichungen von +/-10 % von den Werten in der Tabelle kommen.

Einschaltdauer

CAT 33 ... 120 V AC

F [N] Getriebe

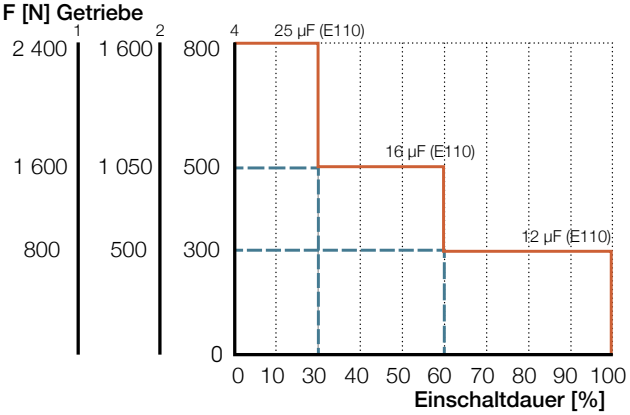

CAT 33 ... 230 V AC

F [N] Getriebe

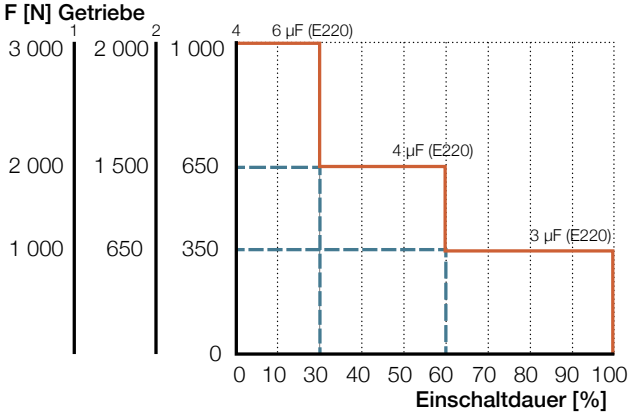

Leistungsdiagramme – DC Version

CAT 33.../C12C

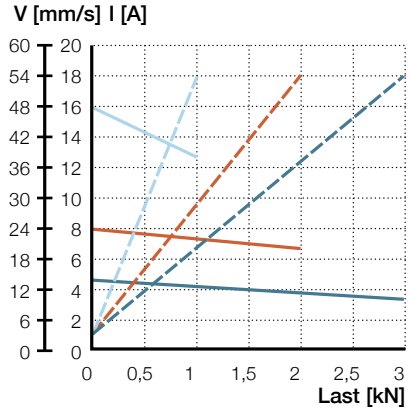

CAT 33.../C24C
CAP 43B.../C24C

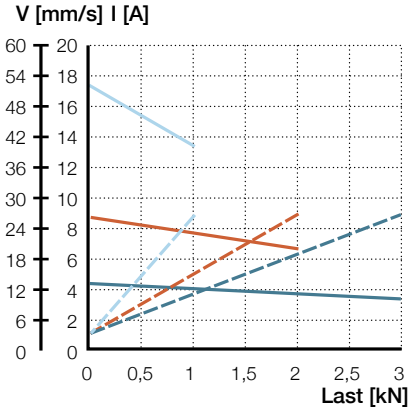

CAT 33.../C24CW
CAP 43B.../C24CW

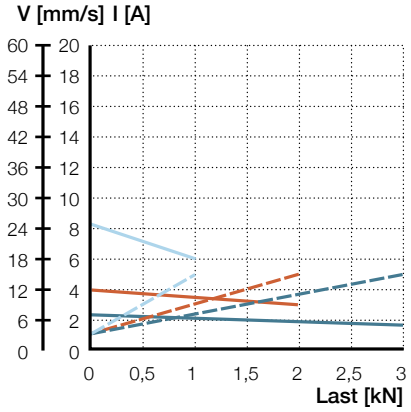

CAT 33.../D12C

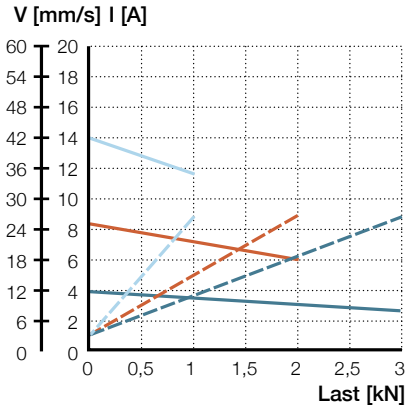

CAT 33.../P24C/P24CB/P24CS
CAP 43B.../P24C

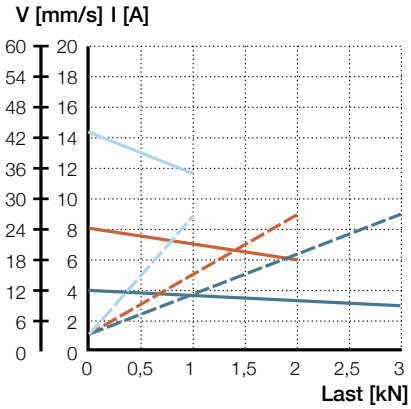

CAT 33.../P24CW
CAP 43B.../P24CW

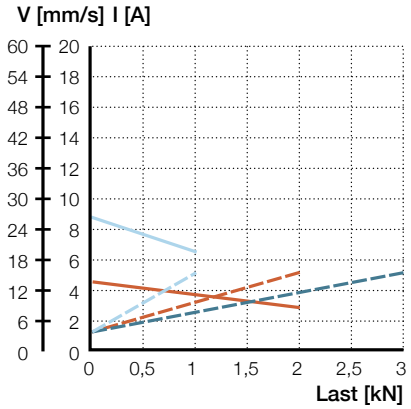

Getriebe 1 — V (mm/s) — I (A)
Getriebe 2 — V (mm/s) — I (A)
Getriebe 4 — V (mm/s) — I (A)

*Es kann zu Abweichungen von +/-10 % von den Werten in der Tabelle kommen.

Einschaltdauer – DC Version

Einschaltdauer [%] bei 20 °C

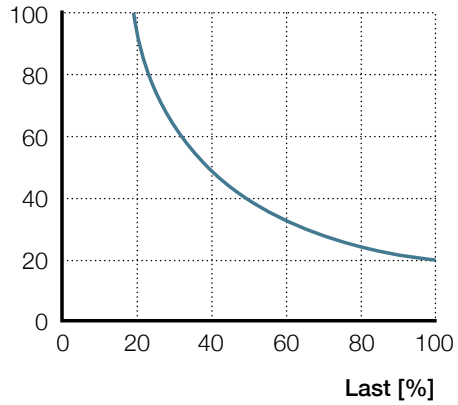

CAT 33 – Bestellschlüssel für Zubehör und Ersatzteile

Artikel	Typenbezeichnung	Bestellnr.
12 V DC Motor (zylindrischer Motor)	C12C	M/0405535
12 V DC Motor (Scheibenläufermotor)	D12C	M/0405518
24 V DC Motor (zylindrischer Motor)	C24C	M/0405536
24 V DC Motor (zylindrischer mit niedriger Drehzahl)	C24CW	M/0405537
24 V DC Motor (Scheibenläufermotor)	P24C	M/0405519-V01
24 V DC Motor (Scheibenläufermotor mit Bremse)	P24CB	M/0405523-V01
24 V DC Motor (Scheibenläufermotor mit herausgeführte Motorwelle)	P24CS	M/0405522-V01
24 V DC Motor (Scheibenläufermotor mit niedriger Drehzahl)	P24CW	M/0405521-V01
120 V AC Motor (zylindrischer Motor)	E110C	M/0405533
120 V AC Motor (zylindrischer Motor mit Bremse)	E110CB	M/0405534
230 V AC Motor (zylindrischer Motor)	E220C	M/0405531
230 V AC Motor (zylindrischer Motor mit Bremse)	E220CB	M/0405532
400 V AC Motor (zylindrischer Motor)	E380C	M/0411607
Kondensator 25 µF (120 V AC)	Kondensator 25 µF	M/0430670–16
Kondensator 6 µF (230 V AC)	Kondensator 6 µF	M/0430670–03
Endschalter für jeden Hub, NC	CAXD33, NC	M/0440054
Endschalter für jeden Hub, NO	CAXD33, NO	M/0440053
Vordere Anbindung Typ Gelenkkopf	575–32	M/0430575–32
Vordere Anbindung Typ Gabelkopf	576–32	M/0430576–32
Hintere Anbindung Typ Einzelbügel	580–32	M/0430580–32
Hintere Anbindung Typ Universalanbindung	582–32	M/0431780–32

CAP 43A – Bestellschlüssel für Zubehör und Ersatzteile

Artikel	Typenbezeichnung	Bestellnr.
24 V DC Motor (zylindrischer Motor)	C24C	M/0405536
24 V DC Motor (zylindrischer mit niedriger Drehzahl)	C24CW	M/0405537
24 V DC Motor (Scheibenläufermotor)	P24C	M/0405519-V01
24 V DC Motor (Scheibenläufermotor mit niedriger Drehzahl)	P24CW	M/0405521-V01
Vordere Befestigungen Gelenkkopf	575–32	M/0430575–32
Vordere Befestigungen Gabelkopf	576–32	M/0430576–32
Hintere Befestigungen Halterung mit einer Öse	580–32	M/0430580–32
Hintere Anbindung Universaltyp	582–32	M/0431780–32

EWELLIX

Bestellschlüssel

Last[N] / Geschwindigkeit bei max. Last			Motoroptionen	
3 000/xx	2 000/xx	1 000/xx	Ohne Motor	0000
2 400/6	1 600/12	800/24	120 V AC/60 Hz, einphasig, IP54	E110C
2 400/6	1 600/12	800/24	120 V AC/60 Hz, einphasig, Bremse, IP20	E110CB
3 000/5	2 000/10	1 000/20	230 V AC/50 Hz, einphasig, IP54	E220C
3 000/5	2 000/10	1 000/20	230 V AC/50 Hz, einphasig, Bremse, IP20	E220CB
3 000/5	2 000/10	1 000/20	400 V AC/50 Hz, 3 Phasen, IP55	E380C
3 000/xx	2 000/xx	1 000/xx	Ohne Motor	0000
3 000/13–10	2 000/24-20	1 000/48-38	12 V DC, IP66	C12C
2 400/ 11–7	1 600/21-15	800/39-21	12 V DC, Scheibenläufermotor, IP44	D12C
3 000/13–10	2 000/26-20	1 000/52-40	24 V DC, IP66	C24C
3 000/7–5	2 000/13-9	1 000/25-18	24 V DC, niedrige Drehzahlen, IP66	C24CW
3 000/17–11	2 000/34-19	1 000/66-38	24 V DC, Scheibenläufermotor, IP44	P24C
3 000/12–9	2 000/25-18	1 000/43-35	24 V DC, Scheibenläufermotor, Bremse, IP20	P24CB
3 000/17–11	2 000/34-19	1 000/66-38	24 V DC, Scheibenläufermotor, IP44, herausgeführte Motorwelle	P24CS
3 000/10–16	2 000/18-12	1 000/36-26	24 V Scheibenläufermotor, niedrige Drehzahlen, IP44	P24CW

1	2	4

Getriebe

C A T 3 3 X X /

Typ

Motorbefestigung

R	Rechts
L	Links

Hub (S)

100	100 mm
200	200 mm
300	300 mm
400	400 mm
– – –	Andere Hublänge

Hintere Befestigung

A1	Gabel mit Bohrung, Ø12,0 mm
A2	Gabel mit Bohrung, Ø12,7 mm
K1	Auge mit Bohrung, Ø12,0 mm
K2	Auge mit Bohrung, Ø12,7 mm

Vordere Befestigung

G1	Bohrung, Ø12,0 mm
G2	Bohrung, Ø12,7 mm
G3	Aussengewinde, M12
G4	Innengewinde, M12
G5	Gabel mit Bohrung, Ø10,1 mm

Feedback

–	Ohne Impulsgeber (kein Code)
E2	Impulsgeber (für alle Standardmotoren)

Optionen

F	Rutschkupplung (nicht erhältlich mit der Option Impulsgeber)
Z	Ohne Rutschkupplung

Optionen for CxxC motors

T2	Gerades Kabel, 2,0 m, ohne Stecker
T2P	Gerades Kabel, 2,0 m, Klinkenstecker
T6	Gerades Kabel, 6,0 m, ohne Stecker

■ Rot dargestellte Optionen sind nur auf Anfrage erhältlich. Weitere Informationen zu Mindestmengen und Zusatzkosten erhalten Sie bei Ewellix

Bestellschlüssel

Last[N] / Geschwindigkeit bei max. Last			Motoroptionen	
3 000/xx	2 000/xx	1 000/xx	Ohne Motor	0000
3 000/13–10	2 000/26–20	1 000/52–40	24 VDC, IP44	C24C
3 000/7–5	2 000/13–9	1 000/25–18	24 VDC, IP44	C24CW
3 000/12–9	2 000/25–18	1 000/43–35	24 VDC, Scheibenläufermotor, IP44	P24C
3 000/7–5	2 000/13–8	1 000/26–19	24 VDC, Scheibenläufermotor, niedrige Drehzahlen, IP44	C24CW
1	2	4		

C A P 4 3 A X X /

Typ

Motorbefestigung

R	Rechts
L	Links

Hub [S]

100	100 mm
200	200 mm
300	300 mm
400	400 mm

Hintere Befestigung

A1	Gabel mit Bohrung, Ø12,0 mm
A2	Gabel mit Bohrung, Ø12,7 mm
K1	Auge mit Bohrung, Ø12,0 mm
K2	Auge mit Bohrung, Ø12,7 mm

Vordere Befestigung

G1	Bohrung, Ø12,0 mm
G2	Bohrung, Ø12,7 mm
G3	Aussengewinde, M12
G4	Innengewinde, M12
G5	Gabel mit Bohrung, Ø10,1 mm

Optionen

F	Rutschkupplung

Cable option for C24C[W] Motoren

T2	Gerades, 2,0 m
T6	Gerades Kabel, 6,0 m, ohne Stecker

Details für vordere und hintere Anbindungsoptionen für CAT und CAP 43, Motoroptionen für CAT

Vordere Befestigungs und Länge eingefahren

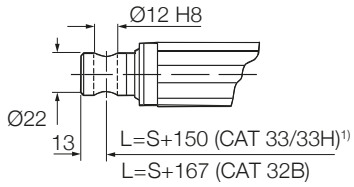

G1

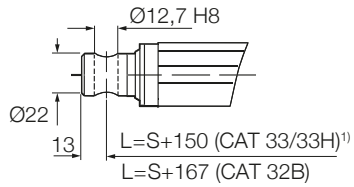

G2

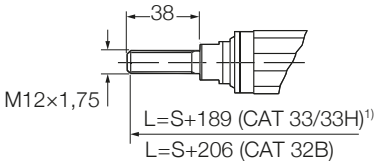

G3

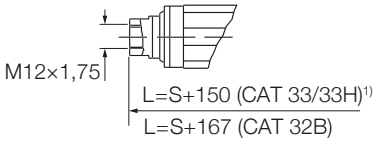

G4

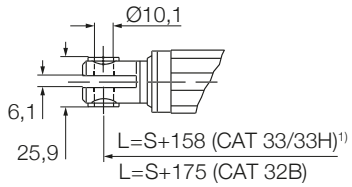

G5

Motoroptionen für CAT

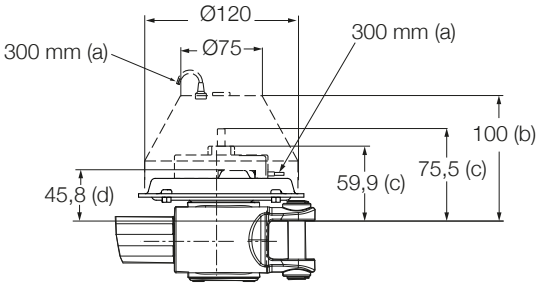

D12C, P24C, P24CB, P24CS, P24CW

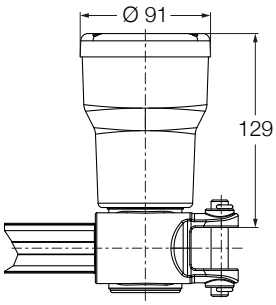

C12XX/C24XX

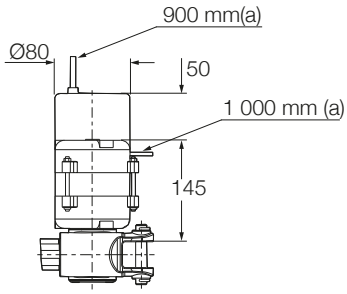

E110C, E110CB, E220C, E220CB

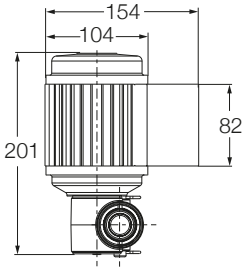

E380C

Hintere Befestigung

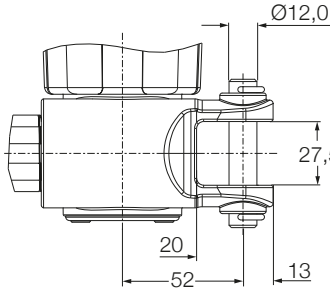

A1

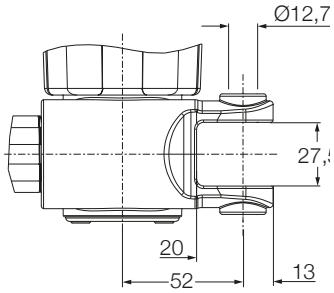

A2

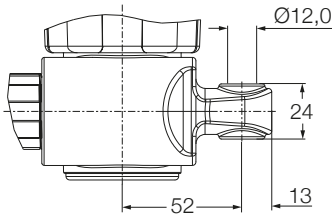

K1

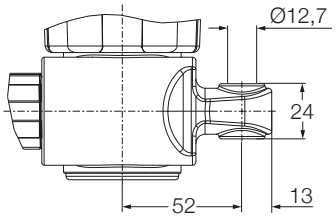

K2

Legende:
S = Hub
L = Einbaumaß
(a) = Kabellänge
(b) = Abdeckung für Bremse
(c) = herausgeführte Welle
(d) = Motor

[1)] Wenn S=400, eingefahrenen Länge plus 50 mm

CAT 33H

Linearantrieb

Vorteile

- Kompakt
- Robust
- Modular
- Lebensdauergeschmiert
- Schnelle Geschwindigkeit
- Digitales Encoder Rückmeldesignal

Technische Daten

Bezeichnung		Einheit	CAT 33H – AC Version	CAT 33H – DC Version
Nennkraft – Druck		N	500 bis 1 200	400 bis 1 200
Nennkraft – Zug		N	500 bis 1 200	400 bis 1 200
Geschwindigkeit (Volllast/ohne Last)		mm/s	20 bis 90 [1]	17 bis 193 [1]
Hub		mm	100 bis 400	100 bis 400
Eingezogene Länge		mm	S + 150/158/189 [2]	S + 150/158/189 [2]
Spannung		V AC	120, 230 oder 400	–
		V DC	–	12 oder 24
Leistungsaufnahme	120 V AC	W	98 (Bremse 133,2 W)	–
	230 V AC	W	92 (Bremse 117,3 W)	–
	400 V AC	W	80	–
	12 oder 24 V DC	W	–	N/A
Stromaufnahme	120 V AC	A	0,82 (Bremse +0,29 A)	–
	230 V AC	A	0,4 (Bremse +0,11 A)	–
	400 V AC	A	0,2	–
	12 V DC	A	–	18
	24 V DC	A	–	9
	24 V DC	A	–	5 (für Motoren C24CW und P24CW)
Einschaltdauer		%	30	20
Umgebungstemperatur		°C	–20 bis +50	–20 bis +50
Schutzart		IP	20/54/55	20/44/66 [1]
Gewicht		kg	2 bis 2,7	2 bis 2,7

[1] Hängt vom gewählten Motor ab
[2] Die Dimensionen hängen von der gewählten vorderen Befestigungsadapter ab

Maßzeichnung – AC Version

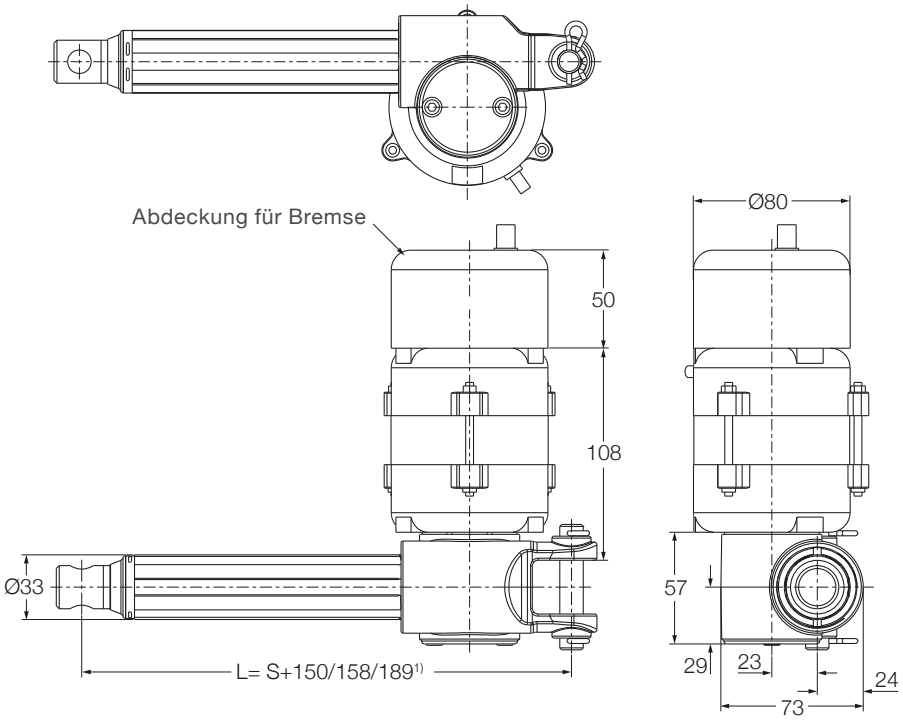

E110C, E110CB, E220C, E220CB
120 oder 230 V AC Motor

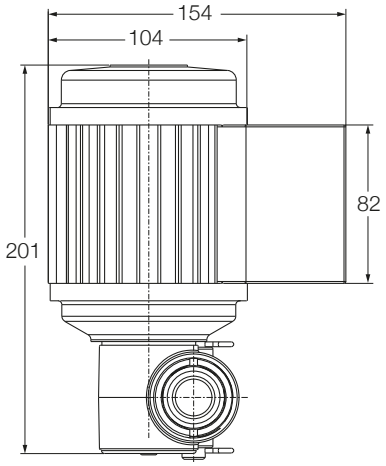

E380C
400 V AC Motor

Legende:
S = Hub
L = Einbaumaß

[1] Maße hängen vom gewählten Frontadapter ab

Maßzeichnung – DC Version

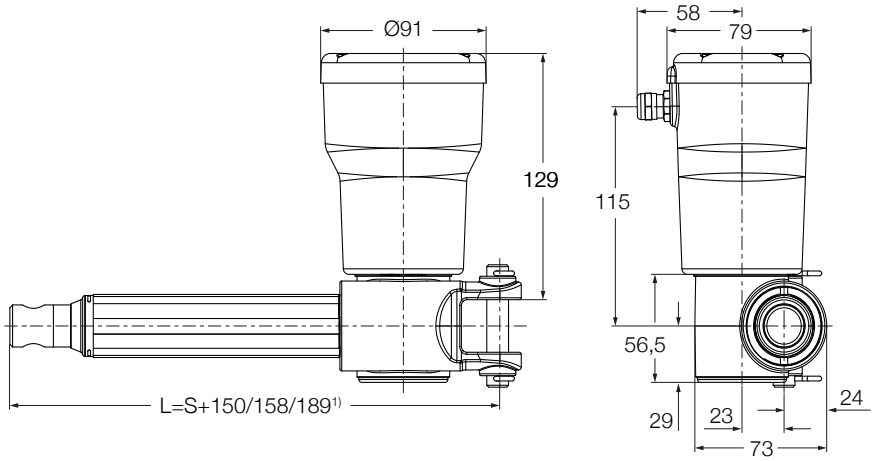

C12C, C24C, C24CW

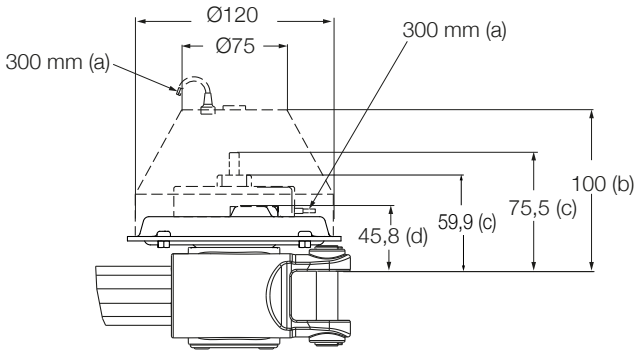

D12C, P24C, P24CB, P24CS, P24CW

Legende:
S = Hub
L = eingefahrene Länge
(a) = Kabellänge
(b) = Abdeckung für Bremse (P24CB)
(c) = herausgeführte Welle (P24CS)
(d) = Motor (D12C, P24C, P24CW)

[1] Maße hängen vom gewählten Frontadapter ab

Details für vordere und hintere Anbindungsoptionen für CAT und CAP 43, Motoroptionen für CAT

Vordere Befestigungs und Länge eingefahren

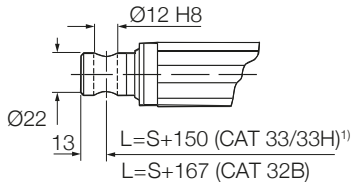

G1

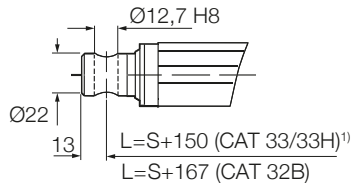

G2

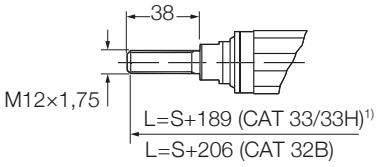

G3

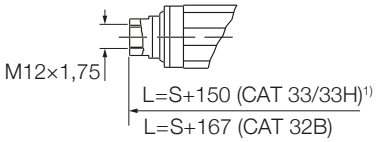

G4

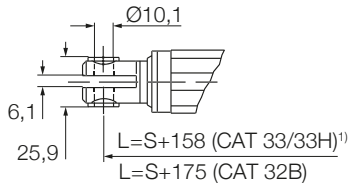

G5

Motoroptionen für CAT

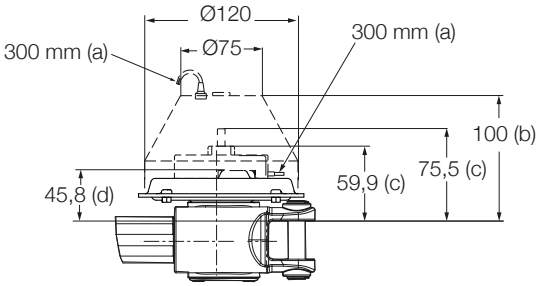

D12C, P24C, P24CB, P24CS, P24CW

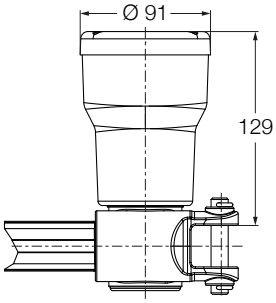

C12XX/C24XX

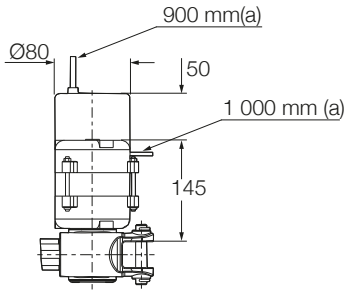

E110C, E110CB, E220C, E220CB

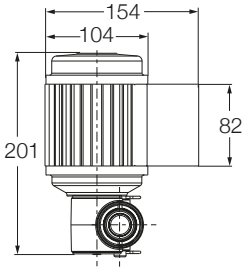

E380C

Hintere Befestigung

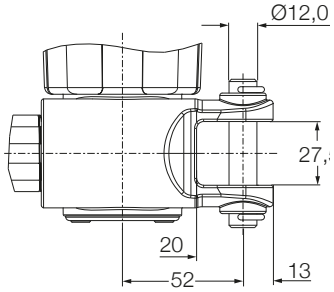

A1

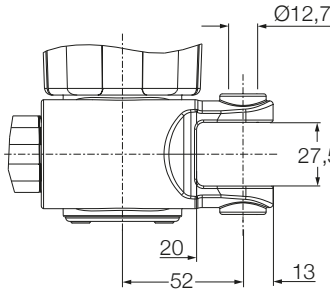

A2

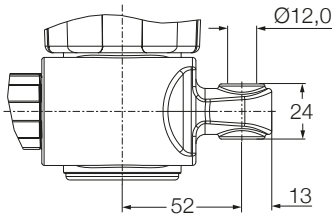

K1

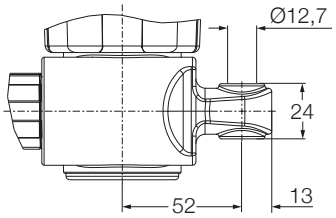

K2

Legende:
S = Hub
L = Einbaumaß
(a) = Kabellänge
(b) = Abdeckung für Bremse
(c) = herausgeführte Welle
(d) = Motor

[1)] Wenn S=400, eingefahrenen Länge plus 50 mm

Anschlussdiagramm – AC Version

120/230 V AC

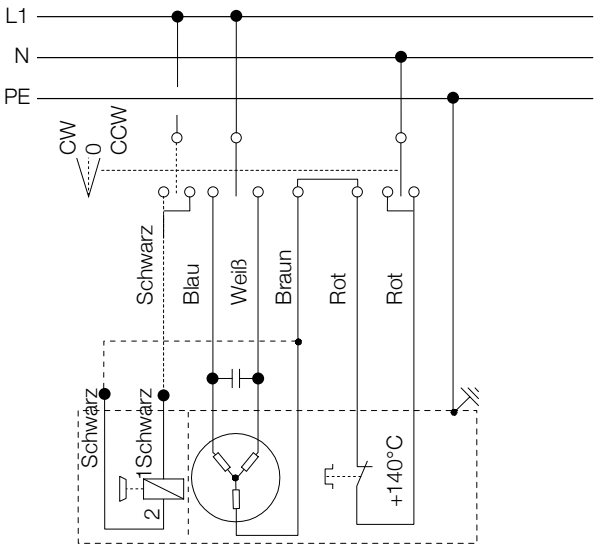

400 V AC

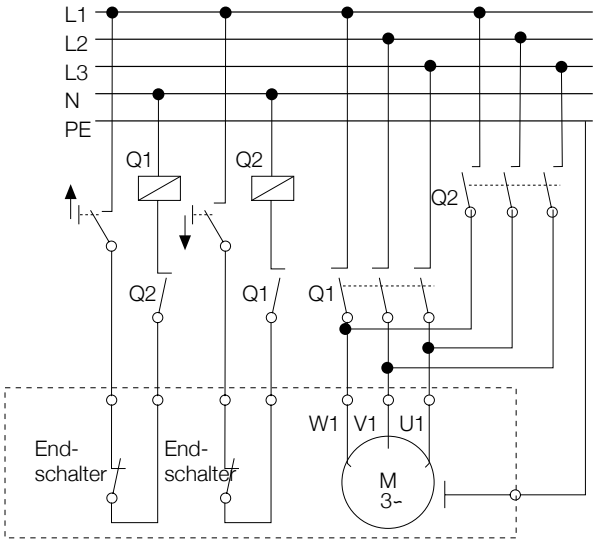

Anschlussdiagramm – DC Version

12/24 V DC

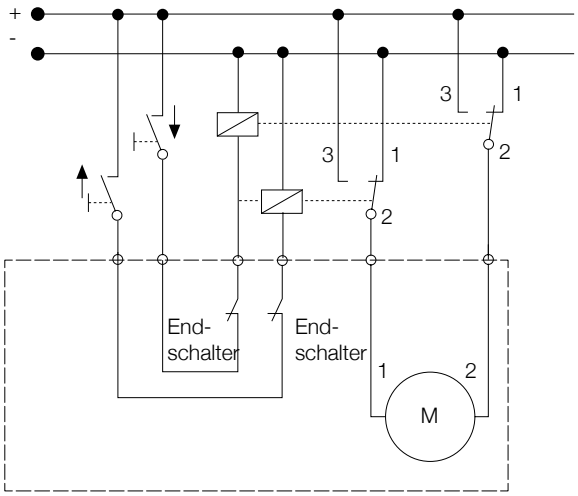

Geeignete Steuerungen und Zubehör AC Version

	Impulsgeber
	E2
E110C	•
E110CB	•
E220C	•
E220CB	•
E380C	•

Geeignete Steuerungen und Zubehör DC Version

	Impulsgeber
	E2
C12C	•
D12C	•
C24C	•
C24CW	•
P24C	•
P24CB	•
P24CS	•
P24CW	•

CAT 33H – Bestellschlüssel für Zubehör und Ersatzteile

Artikel	Typenbezeichnung	Bestellnr.
12 V DC Motor (zylindrischer Motor)	C12C	M/0405535
12 V DC Motor (Scheibenläufermotor)	P12C	M/0405518-V01
24 V DC Motor (zylindrischer Motor)	C24C	M/0405536
24 V DC Motor (zylindrischer mit niedriger Drehzahl)	C24CW	M/0405537
24 V DC Motor (Scheibenläufermotor)	P24C	M/0405519-V01
24 V DC Motor (Scheibenläufermotor mit Bremse)	P24CB	M/0405523-V01
24 V DC Motor (Scheibenläufermotor mit herausgeführter Motorwelle)	P24CS	M/0405522-V01
24 V DC Motor (Scheibenläufermotor mit niedriger Drehzahl)	P24CW	M/0405521-V01
120 V AC Motor (zylindrischer Motor)	E110C	M/0405533
120 V AC Motor (zylindrischer Motor mit Bremse)	E110CB	M/0405534
230 V AC Motor (zylindrischer Motor)	E220C	M/0405531
230 V AC Motor (zylindrischer Motor mit Bremse)	E220CB	M/0405532
400 V AC Motor (zylindrischer Motor)	E380C	M/0411607
Kondensator 25 µF (120 V AC)	Kondensator 25 µF	M/0430670–06
Kondensator 6 µF (230 V AC)	Kondensator 6 µF	M/0430670–03
Vordere Anbindung Typ Gelenkkopf	575–32	M/0430575–32
Vordere Anbindung Typ Gabelkopf	576–32	M/0430576–32
Hintere Anbindung Typ Einzelbügel	580–32	M/0430580–32
Hintere Anbindung Typ Universalanbindung	582–32	M/0431780–32

Leistungsdiagramme – AC Version

Geschwindigkeit/Last Diagramm
CAT 33H ... 120 V AC

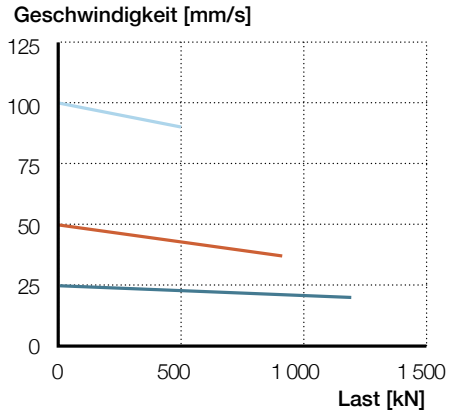

Geschwindigkeit/Last Diagramm
CAT 33H ... 230 V AC

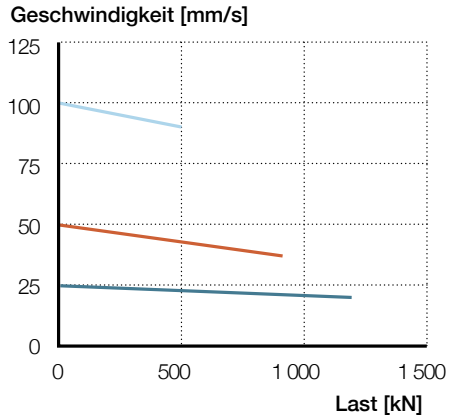

Geschwindigkeit/Last Diagramm
CAT 33H ... 400 V AC

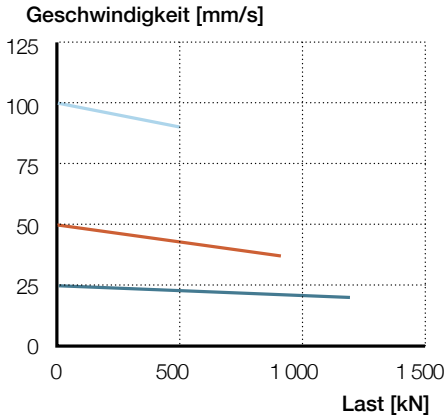

Strom/Last Diagramm CAT 33H ... 120 V AC

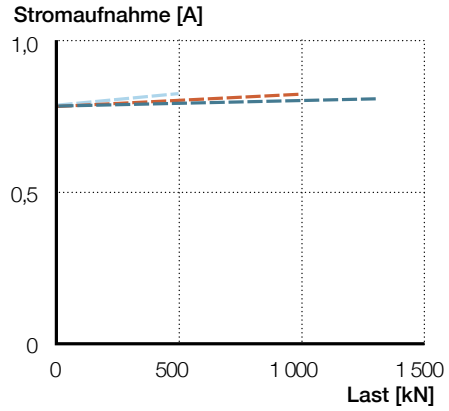

Strom/Last Diagramm CAT 33H ... 230 V AC

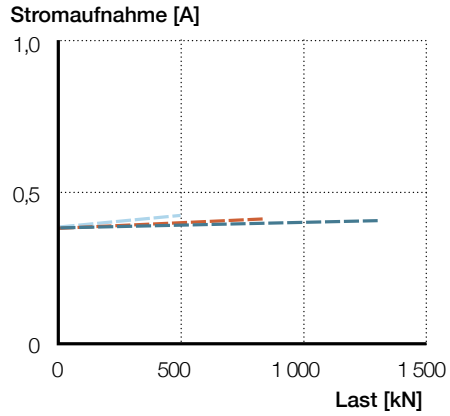

Strom/Last Diagramm CAT 33H ... 400 V AC

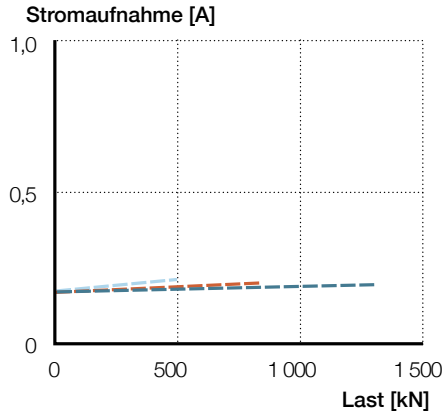

Getriebe 1 — V (mm/s) - - - I (A) **Getriebe 2** — V (mm/s) - - - I (A) **Getriebe 4** — V (mm/s) - - - I (A)

*Es kann zu Abweichungen von +/-10 % von den Werten in der Tabelle kommen.

Einschaltdauer

F [N] Getriebe

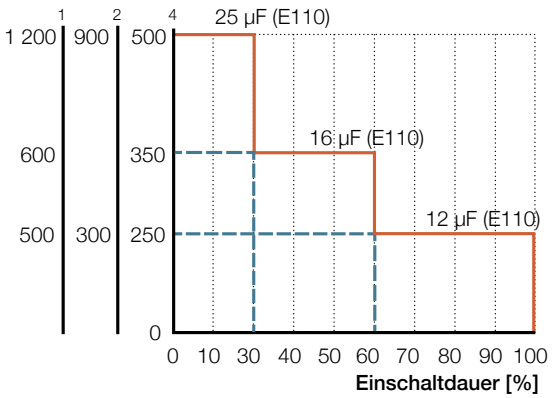

F [N] Getriebe

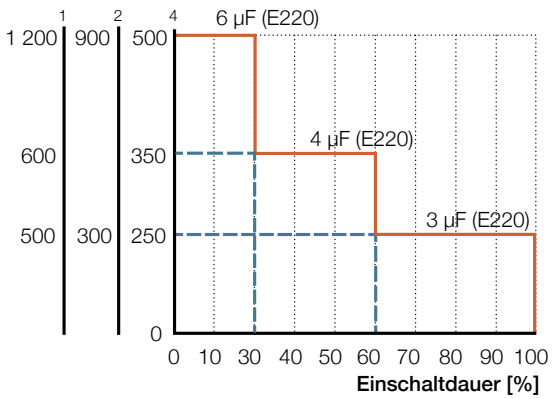

Leistungsdiagramme – DC Version

CAT 33H.../C12C

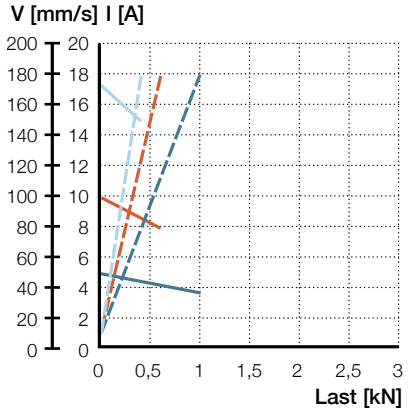

CAT 33H.../C24C

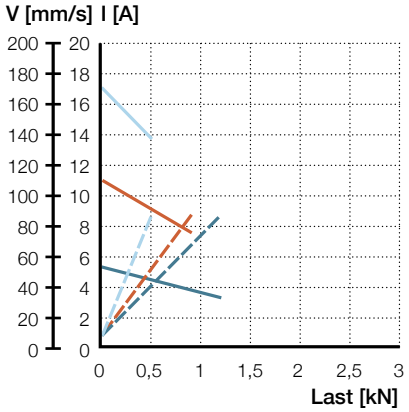

CAT 33H.../C24CW

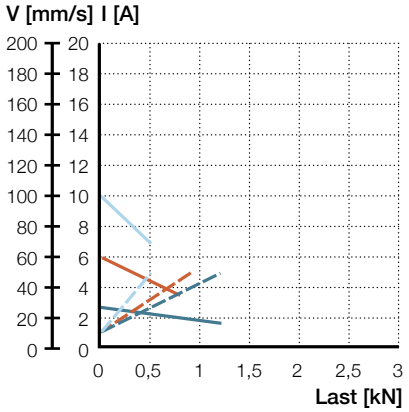

CAT 33H.../D12C

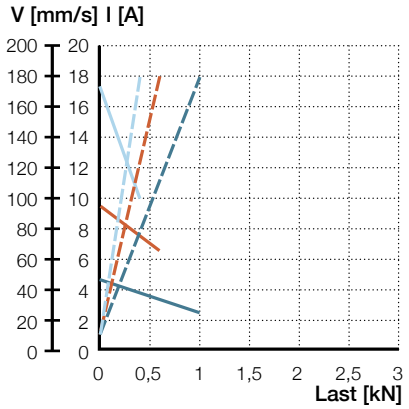

CAT 33H.../P24C/P24CB/P24CS

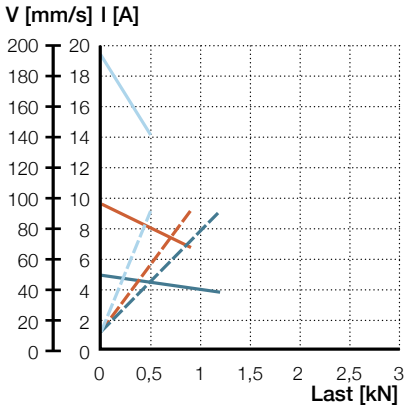

CAT 33H.../P24CW

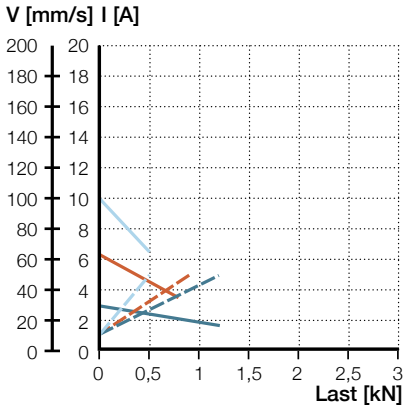

Getriebe 1 — V (mm/s) — I (A) **Getriebe 2** — V (mm/s) — I (A) **Getriebe 4** — V (mm/s) — I (A)

*Es kann zu Abweichungen von +/-10 % von den Werten in der Tabelle kommen.

Bestellschlüssel

Last[N] / Geschwindigkeit bei max. Last			Motoroptionen	
1 200/xx	900/xx	600/xx	Ohne Motor	000
1 200/20	900/37	500/90	120 V AC/60 Hz, einphasig, IP54	E110C
1 200/20	900/37	500/90	120 V AC/60 Hz, einphasig, Bremse, IP20	E110CB
1 200/20	900/37	500/90	230 V AC/50 Hz, einphasig, IP54	E220C
1 200/20	900/37	500/90	230 V AC/50 Hz, einphasig, Bremse, IP20	E220CB
1 200/20	900/37	500/90	400 V AC/50 Hz, 3 Phasen, IP55	E380C
1 200/xx	900/xx	600/xx	Ohne Motor	0000
1 200/50-38	600/100-80	400/174-150	12 V DC, IP66	C12C
1 200/47-25	600/95-65	400/170-100	12 V DC, Scheibenläufermotor, IP44	D12C
1 200/56-36	600/113-79	500/174-140	24 V DC, IP66	C24C
1 200/27-17	600/60-35	500/100-69	24 V DC, niedrige Drehzahlen, IP66	C24CW
1 200/48-37	600/95-65	500/193-140	24 V DC, Scheibenläufermotor, IP44	P24C
1 200/48-37	600/95-65	500/193-140	24 V DC, Scheibenläufermotor, Bremse, IP20	P24CB
1 200/48-37	600/95-65	500/193-140	24 V DC, Scheibenläufermotor, herausgeführte Motorwelle, IP44	P24CS
1 200/30-17	600/63-35	500/100-65	24 V DC, Scheibenläufermotor, niedrige Drehzahlen, IP44	P24CW

1	2	4

Getriebe

C A T 3 3 H X X /

Typ

Motorbefestigung

R	Rechts
L	Links

Hub (S)

100	100 mm
200	200 mm
300	300 mm
400	400 mm
– –	Andere Hublänge

Hintere Befestigung

A1	Gabel mit Bohrung, Ø12,0 mm
A2	Gabel mit Bohrung, Ø12,7 mm
K1	Auge mit Bohrung, Ø12,0 mm
K2	Auge mit Bohrung, Ø12,7 mm

Vordere Befestigung

G1	Bohrung, Ø12,0 mm
G2	Bohrung, Ø12,7 mm
G3	Aussengewinde, M12
G4	Innengewinde, M12
G5	Gabel mit Bohrung, Ø10,1 mm

Rückmeldung

–	Ohne Impulsgeber (keine Code)
E2	Impulsgeber (für alle Standardmotoren)

Optionen

F	Rutschkupplung (nicht erhältlich mit der Option Impulsgeber)
Z	Ohne Rutschkupplung

Optionen für CxxC Motoren

T2	Gerades Kabel, 2,0 m, ohne Stecker
T2P	Gerades Kabel, 2,0 m, Klinkenstecker
T6	Gerades Kabel, 6,0 m, ohne Stecker

■ Rot dargestellte Optionen sind nur auf Anfrage erhältlich. Weitere Informationen zu Mindestmengen und Zusatzkosten erhalten Sie bei Ewellix

CAR 40

Linearantrieb

Vorteile

- Antrieb, robust und zuverlässig für den industriellen Einsatz
- Große Auswahl an Komponenten
- Rechts- und Linksausführung

Technische Daten - AC Version

Bezeichnung		Einheit	CAR 40 - AC Version	CAR 40 - DC Version
Nennkraft – Druck		N	2 000 bis 6 000	2 000 bis 6 000
Nennkraft – Zug		N	2 000 bis 6 000	2 000 bis 6 000
Geschwindigkeit (Volllast/ohne Last)		mm/s	9 bis 40 [1]	8 bis 50
Hub		mm	100 bis 700	100 bis 700
Eingezogene Länge		mm	S + 263	S + 263
Spannung		V AC	120 oder 230	–
		V DC	–	24
Leistungsaufnahme	120 V AC	W	360	–
	230 V AC	W	299	–
	24 V DC	W	–	N/A
Stromaufnahme	120 V AC	A	3 (Bremse +0,29 A)	–
	230 V AC	A	1,3 (Bremse +0,11 A)	–
	24 V DC	A	–	16
Einschaltdauer		%	40	25
Umgebungstemperatur		°C	–20 bis +70	–20 bis +70
Schutzart		IP	20/54	20/44
Gewicht		kg	5,8 bis 8,4	5,8 bis 8,4

[1] Hängt vom gewählten Motor ab

Maßzeichnung – AC Version

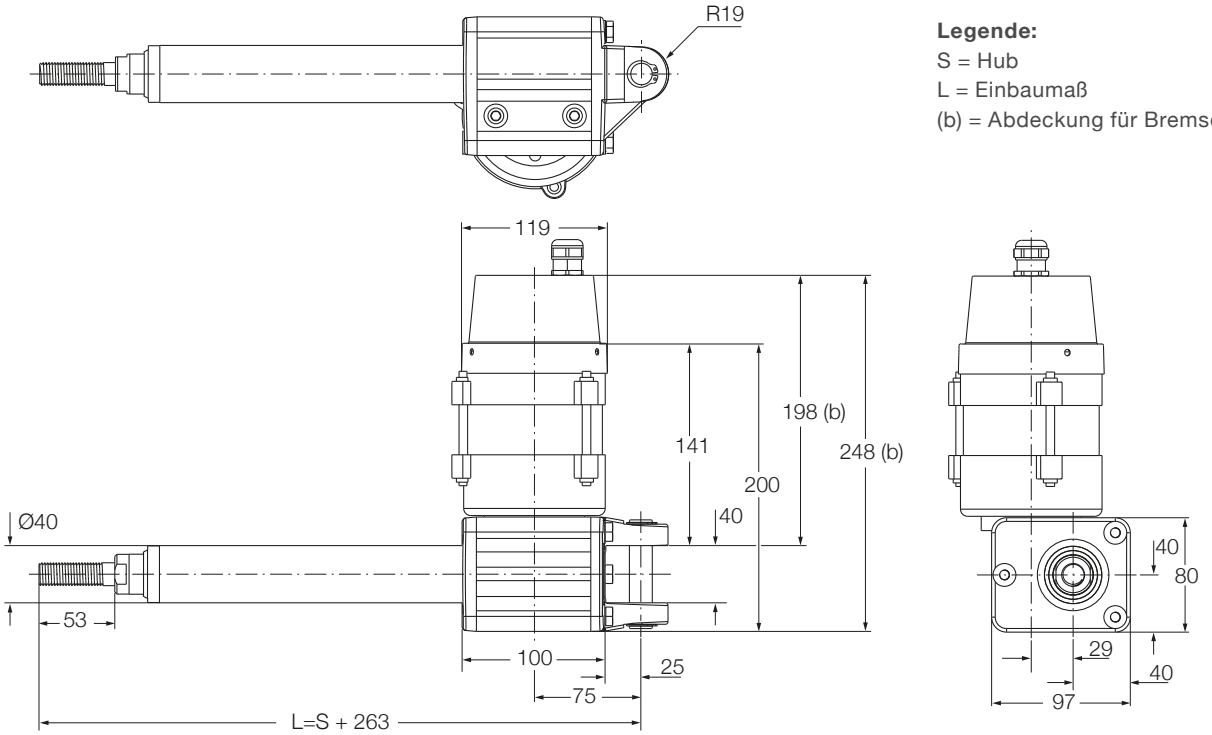

Legende:
S = Hub
L = Einbaumaß
(b) = Abdeckung für Bremse (P24DB)

Maßzeichnung – DC Version

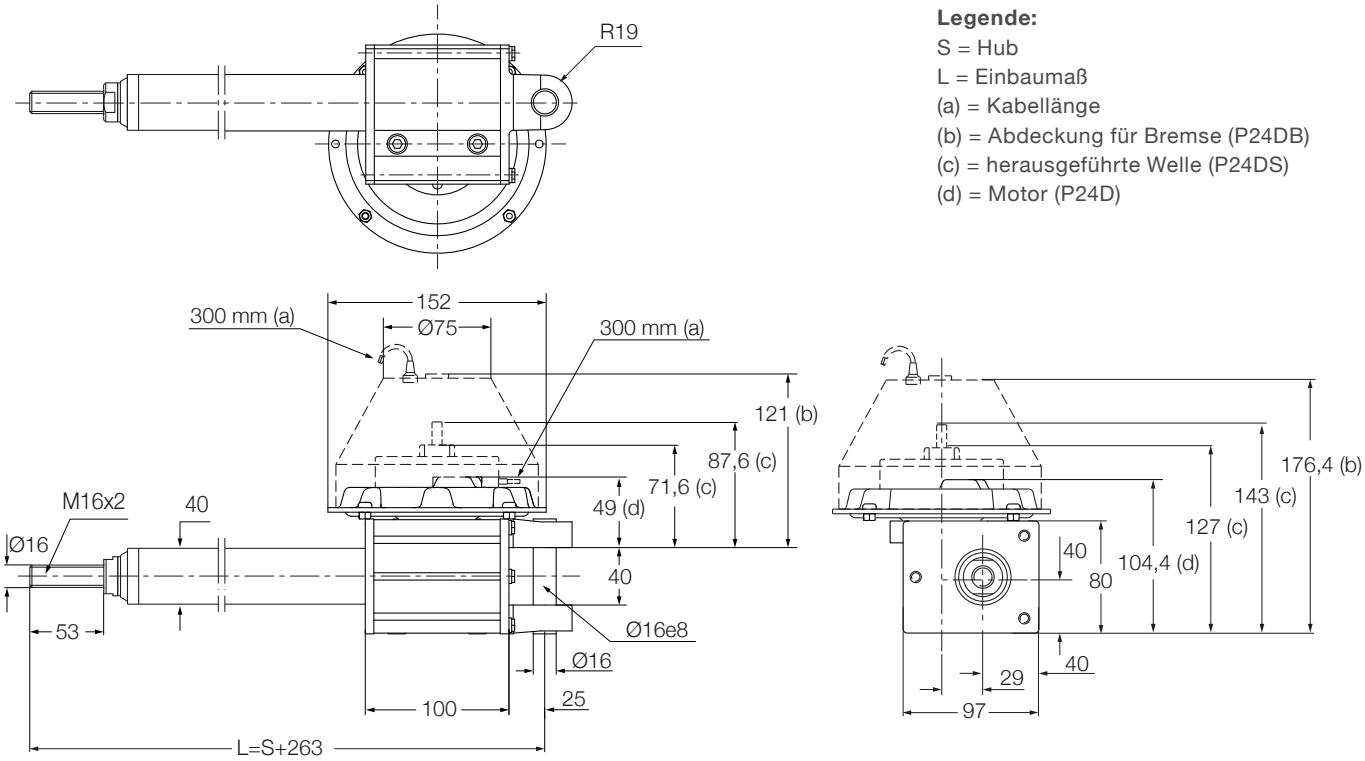

Legende:
S = Hub
L = Einbaumaß
(a) = Kabellänge
(b) = Abdeckung für Bremse (P24DB)
(c) = herausgeführte Welle (P24DS)
(d) = Motor (P24D)

Anschlussdiagramm – AC Version

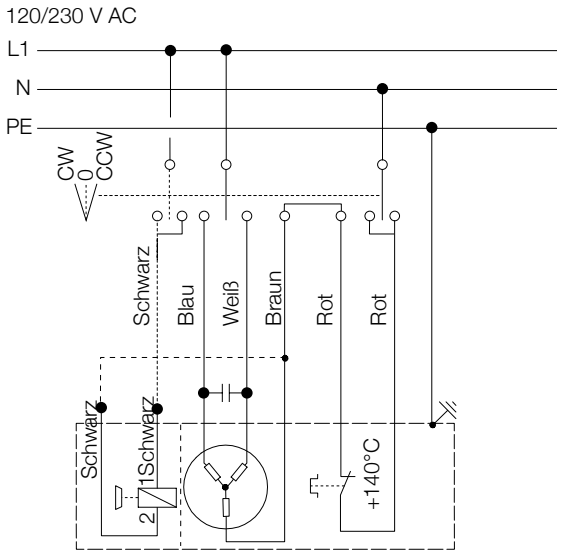

Anschlussdiagramm – DC Version

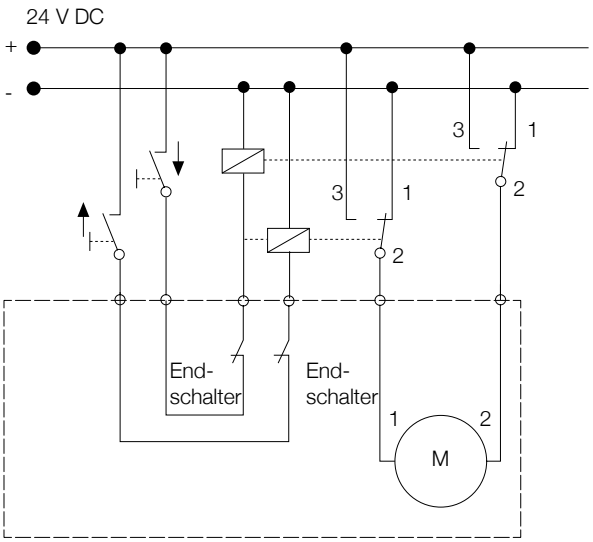

Geeignete Steuerung und Zubehör AC Version

	Endschalter
	CAXE40
E110D	•
E110DB	•
E220D	•
E220DB	•

Geeignete Steuerung und Zubehör DC Version

	Endschalter
	CAXE40
P24D	•
P24DS	•
P24DB	•

Leistungsdiagramme – AC Version

Geschwindigkeit/Last Diagramm CAR 40 ... 120 V AC

Einschaltdauer [%] bei 20 °C

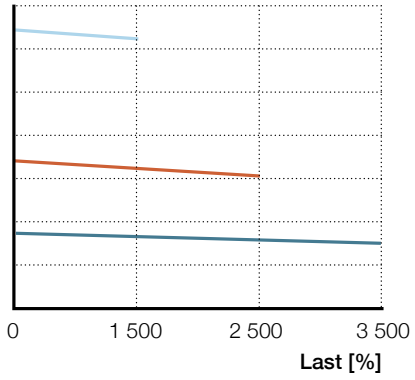

Geschwindigkeit/Last Diagramm CAR 40 ... 230 V AC

Geschwindigkeit [mm/s]

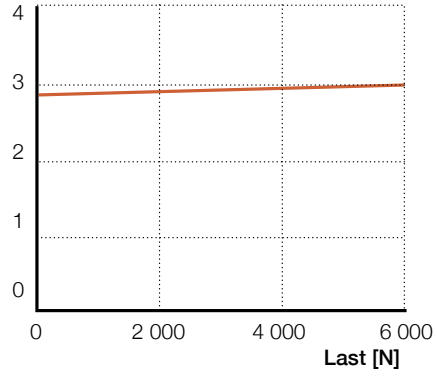

Strom/Last Diagramm CAR 40 ... 120 V AC

Stromaufnahme [A]

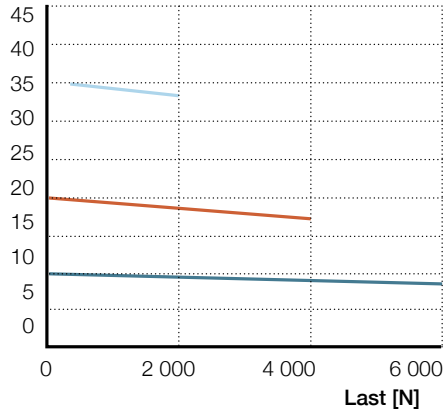

Strom/Last Diagramm CAR 40 .. 230 V AC

Stromaufnahme [A]

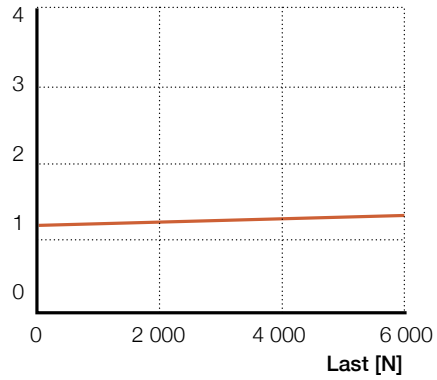

Getriebe 1 V (mm/s) I (A) **Getriebe 2** V (mm/s) I (A) **Getriebe 4** V (mm/s) I (A)

*Es kann zu Abweichungen von +/-10 % von den Werten in der Tabelle kommen.

Einschaltdauer – AC Version

F [N] Getriebe

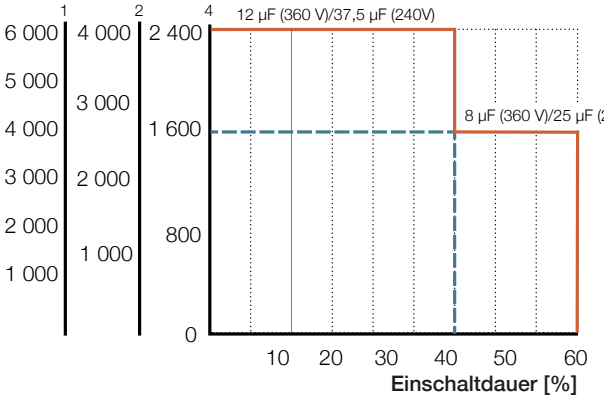

Leistungsdiagramme – DC Version

Geschwindigkeit/Last Diagramm CAR 40 ... 24 V DC

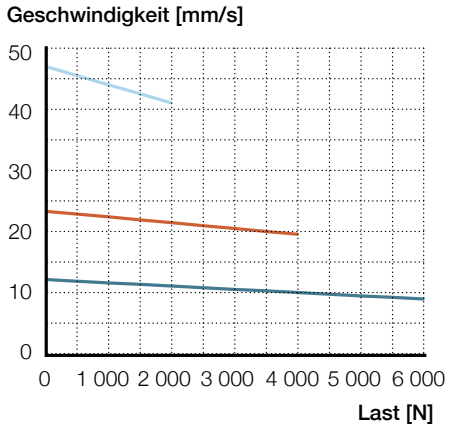

Strom/Last Diagramm CAR 40 ... 24 V DC

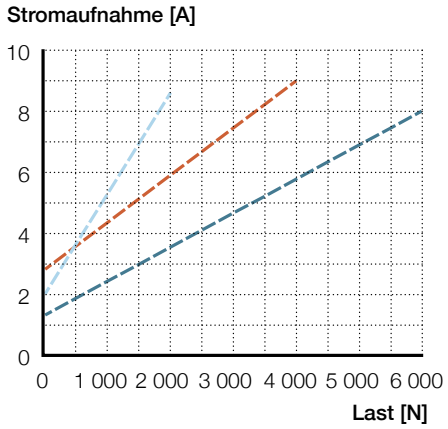

Getriebe 1 V (mm/s) I (A) **Getriebe 2** V (mm/s) I (A) **Getriebe 4** V (mm/s) I (A)

*Es kann zu Abweichungen von +/-10 % von den Werten in der Tabelle kommen.

Einschaltdauer – DC Version

Einschaltdauer [%] bei 20 °C

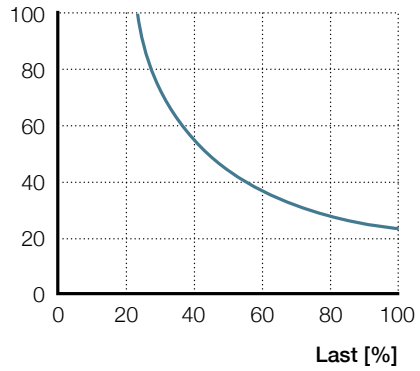

CAR 40 – Bestellschlüssel für Zubehör und Ersatzteile

Artikel	Typenbezeichnung	Bestellnr.
24 V DC Motor (Scheibenläufermotor)	P24D	M/0405524-V01
24 V DC Motor (Scheibenläufermotor mit herausgeführte Welle)	P24DS	M/0405526-V01
24 V DC Motor (Scheibenläufermotor mit Bremse)	P24DB	M/0405525-V01
120 V AC Motor (zylindrischer Motor)	E110D	M/0405529
120 V AC Motor (zylindrischer Motor mit Bremse)	E110DB	M/0405530
230 V AC Motor (zylindrischer Motor)	E220D	M/0405527
230 V AC Motor (zylindrischer Motor mit Bremse)	E220DB	M/0405528
Kondensator 12 µF (230 VAC–Motor)	Kondensator 12 µF	M/0430670–04
Endschalter bei 100 mm Hub	CAXE 40 × 100	M/0412051
Endschalter bei 300 mm Hub300 mm	CAXE 40 × 300	M/0412054
Endschalter bei 500 mm Hub	CAXE 40 × 500	M/0412056
Endschalter bei 700 mm Hub	CAXE 40 × 700	M/0412057
Näherungsschalter für CAXE	CAXE Näherungsschalter	M/0432369
Vordere Anbindung Typ Gelenkkopf	575–40	M/0430575–40
Vordere Anbindung Typ Gabelkopf	576–40	M/0430576–40
Hintere Anbindung Typ Einzelbügel	590–40	M/0430590–40
Hintere Anbindung Typ Universalanbindung	581–40	M/0430581–40

Bestellschlüssel

Dynamische Last (N)/ Geschwindigkeit (mm/s)			Motoroptionen	
6 000/xx	4 000/xx	2 000/xx	Ohne Motor	0000
6 000/10	4 000/20	2 000/40	120 V AC/60 Hz, einphasig, IP54	E110D
6 000/10	4 000/20	2 000/40	120 V AC/60 Hz, einphasig, Bremse, IP20	E110DB
6 000/9	4 000/17	2 000/34	230 V AC/50 Hz, einphasig, IP54	E220D
6 000/9	4 000/17	2 000/34	230 V AC/50 Hz, einphasig, Bremse, IP20	E220DB
6 000/xx	4 000/xx	2 000/xx	Ohne Motor	0000
6 000/13–8	4 000/25–18	2 000/50-38	24 V DC, Scheibenläufermotor, IP44	P24D
6 000/13–8	4 000/25–18	2 000/50-38	24 V DC, Scheibenläufermotor, herausgeführte Welle, IP44	P24DS
6 000/13–8	4 000/25–18	2 000/50-38	24 V DC, Scheibenläufermotor, Bremse, IP20	P24DB
1	2	4		

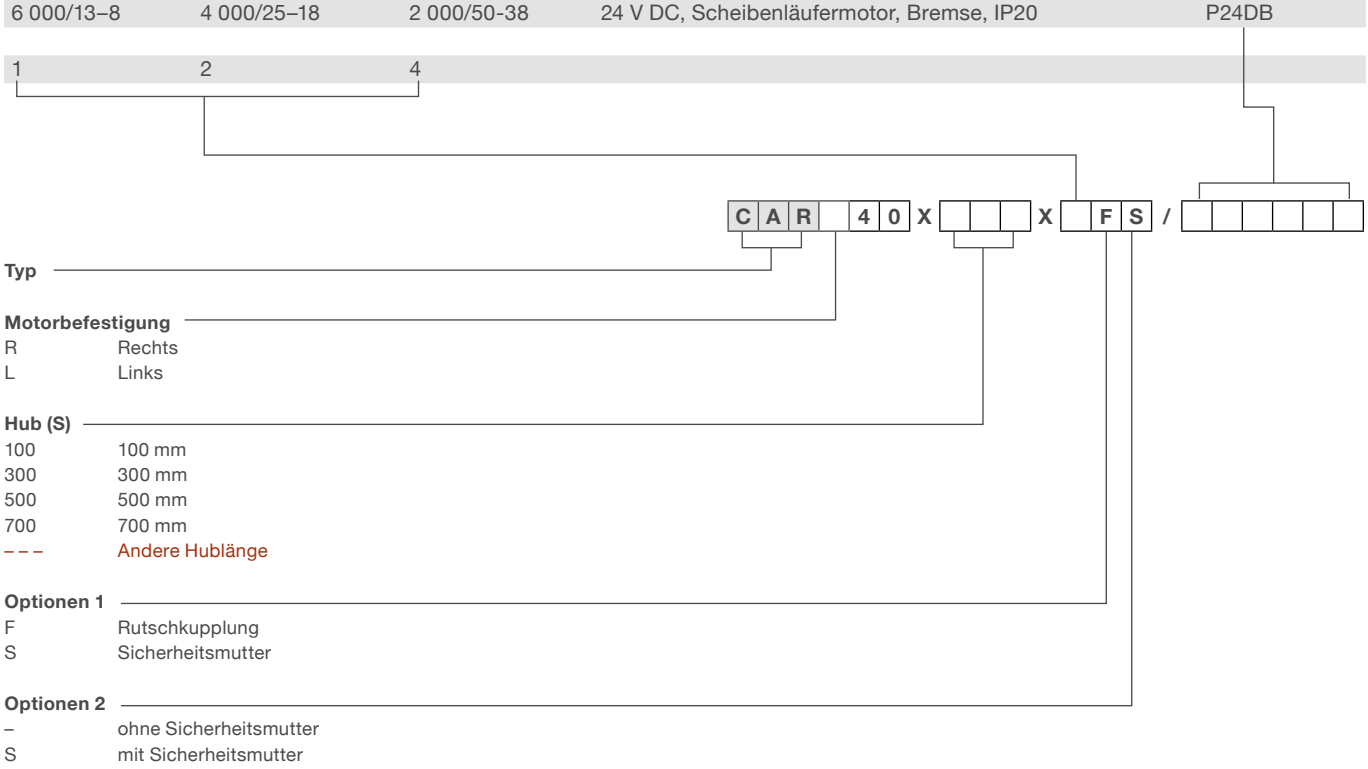

■ Rot dargestellte Optionen sind nur auf Anfrage erhältlich. Weitere Informationen zu Mindestmengen und Zusatzkosten erhalten Sie bei Ewellix

Ersatzteile

CAXD 33 Endschalter

Endschalter ermöglichen in Kombination mit Ewellix-Steuereinheiten die Einstellung des Hubs auf jede beliebige Länge.

- CAXD 33 - entwickelt für folgende Aktoren:
  - CAT 33
  - CALA 36A
- Für jede Endlage wird ein CAXD benötigt
- Durch die Verwendung von CAXD Endschaltern reduziert sich die nutzbare Hublänge um 20 mm (in der eingefahrenen Position)

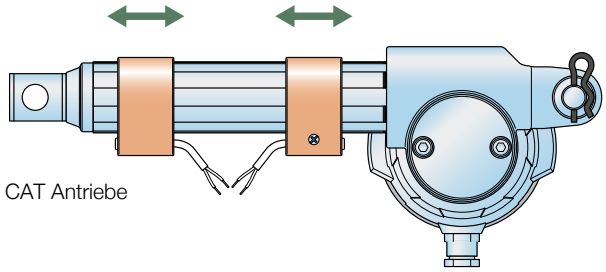

CAT Antriebe

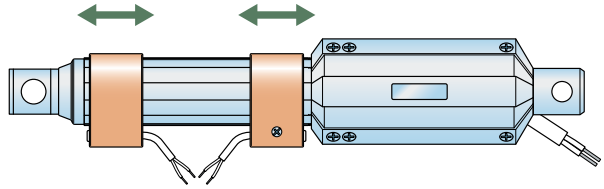

CALA Antriebe

Technische Daten

Bezeichnung	CAXD 33
Betriebsspannung	5 zu 30 V DC
Maximaler Strom	100 mA DC
Spannungsabfall	< 5 V
Elektrische Funktion	Öffner (NC) oder Schließer (NO)
Ansprechverhalten (anziehen/ abfallen)	0,3 ms / 0,6 ms
Betriebstemperatur	–20 °C zu +50 °C
Schutzart	IP 67 (Sensorelement)
Vibration/Schock	nach IEC 90947-5-2 (Sensorelement)
Abmessungen der Kabel (L × D)	2 m × 3 mm (PUR)
Leiterquerschnitt	2 × 0,14 mm²
Gehäusefarbe	Schwarz

Anschlussdiagramm

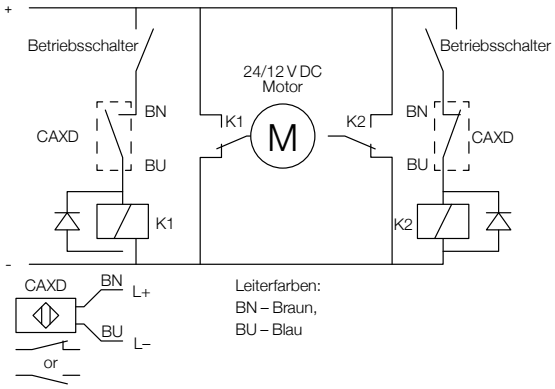

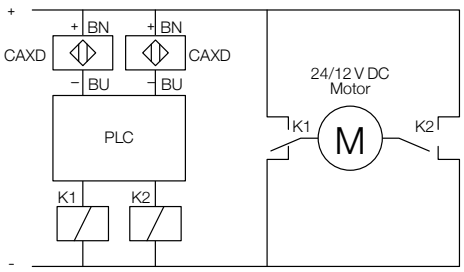

Wichtig! Nur für Gleichspannung

Maßzeichnung

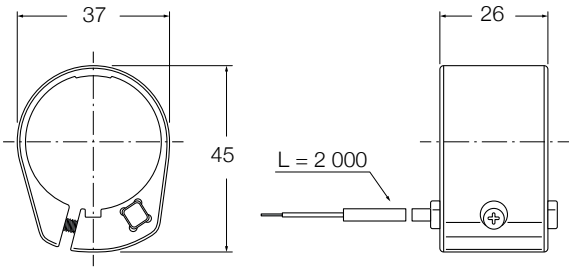

Bestellschlüssel

Bestellcode	Beschreibung
CAXD 33 LIMIT SWITCH, NC	Öffner
CAXD 33 LIMIT SWITCH, NO	Schließer

CAXE Endschalter

Die Kombination einer Ewellix Steuerung und der Endschaltereinheit ermöglicht die Einstellung der gewünschten Hublänge.

• CAXE – entwickelt für folgende Antriebe:

- CAR 22
- CAR 32
- CAR 40
- CAT 32B
- CARN 32

• Um ein Fahren in die mechanische Endlage zu vermeiden, sollten die Endschalter ca. 10 mm vom jeweiligen Endanschlag angebracht sein

• Bei Verwendung des Endschalters CAXE ist die vordere Befestigung G3 erforderlich

Technische Daten

Bezeichnung	CAXE
Betriebsspannung	5 bis 30 V DC
Maximaler Strom	100 mA DC
Schutzklasse	III
Spannungsabfall	< 5 V
Elektrische Funktion	Öffner (NC) oder Schließer (NO)
Ansprechverhalten (anziehen/ abfallen)	0,3 ms / 0,6 ms
Betriebstemperatur	–20 bis +70 °C
Schutzart	IP 67 (Sensorelement)
Vibration/Schock	nach IEC 90947-5-1 (Sensorelement)
Abmessungen der Kabel	2 000 × 3 mm (PUR)
Leiterquerschnitt	3 × 0,14 mm²

Wichtig! Der Sensor hat keinen Überlastschutz und keinen Verpolungsschutz

Bestellschlüssel

C A X E –

Typ

022	CAXE32	CAR 22
032	CAXE32	CAR 32, CARN 32
32B	CAXE32B	CAT 32B
040	CAXE40	CAR 40

Aktuatoren Hub (mm)

050	050	CAR 22, 32 CARN 32 and CAT 32B
100	100	CAR 22, 32, 40, CARN 32 and CAT 32B
150	150	CAR 22
200	200	CAR 22, 32 CARN 32 and CAT 32B
300	300	CAR 22, 32, 40, CARN 32 and CAT 32B
400	400	CAT 32B
500	500	CAR 32, 40, CARN 32 and CAT 32B
700	700	CAR 32, 40, CARN 32 and CAT 32B

Maßzeichnung

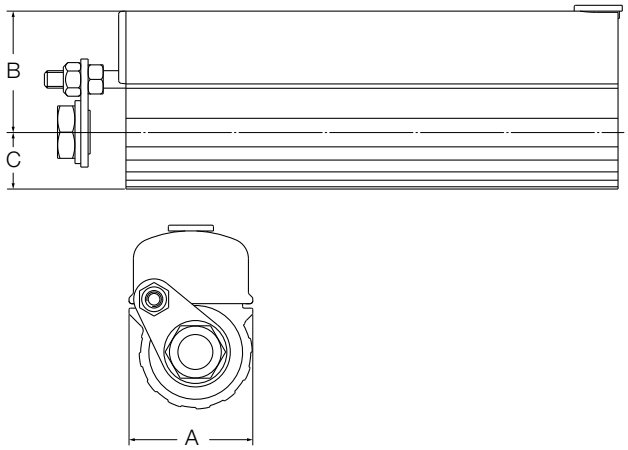

	A	B	C
CAXE 22	42,5	37	14
CAXE 32/32B	47,5	40	20
CAXE 40	46	46	23

Anschlussdiagramm

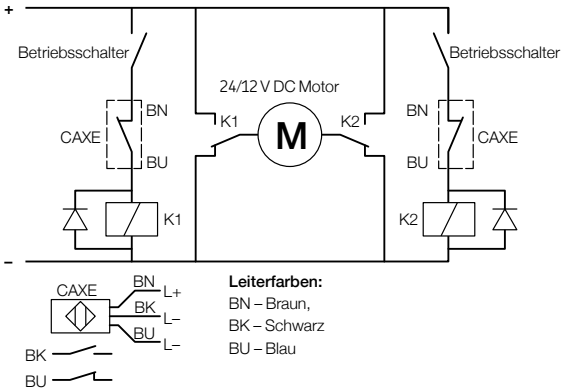

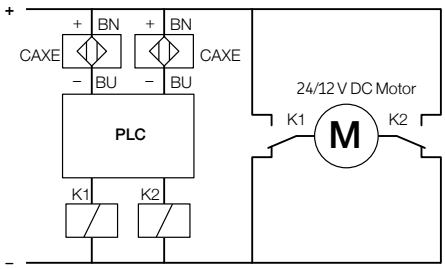

Wichtig! Nur für Gleichspannung

Rückmeldung für CAT Antriebe Ersatzteile Impulsgeber E2

- Kann an alle Standardmotoren angepasst werden
- Hallsensor, 2 Kanäle mit 90° Verschiebung
- Am Getriebegehäuse liegend, siehe Zeichnung
- 2 Pulse/Kanal und Motorumdrehung
- Versorgungsspannung: 5–24 VDC
- Effektive Auflösung gemäß Getriebeübersetzung und Antriebstyp (siehe **Tabelle**)

Rückmeldung

	Getriebe	Impulse pro mm Hub	Auflösung [mm] pro Impulse
CAT 33	1	16,67	0,06
	2	8,33	0,12
	4	4,17	0,24
CAT 33H	1	4,00	0,25
	2	2,00	0,50
	4	1,00	1,00
CAT 32B	1	12,50	0,08
	2	6.25	0,16
	4	3,13	0,32

Maßzeichnung

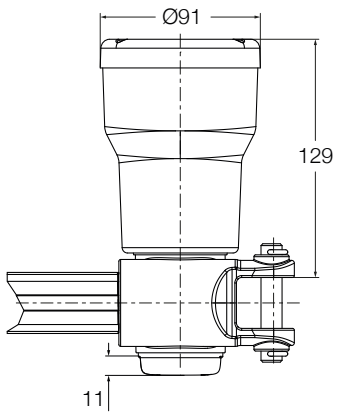

Encoder Option E2

Anschlussdiagramm

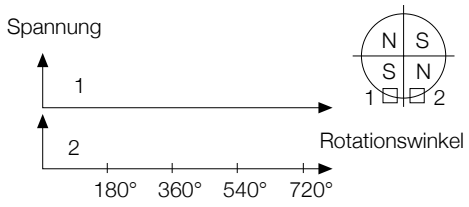

Befestigungs

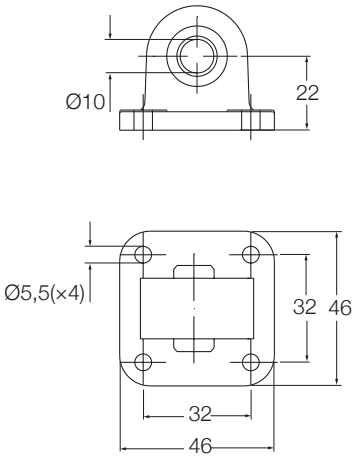

580–22

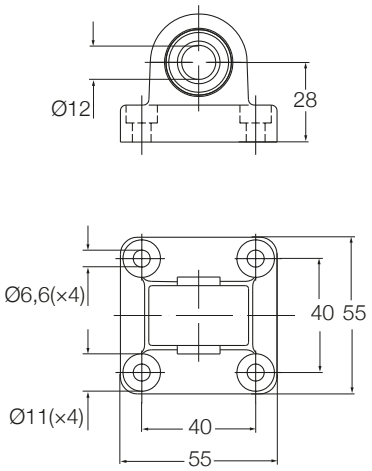

580–32

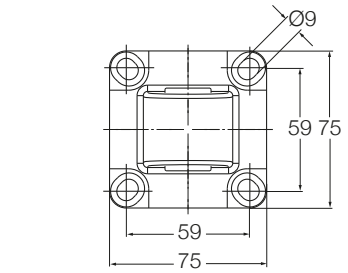

590-40

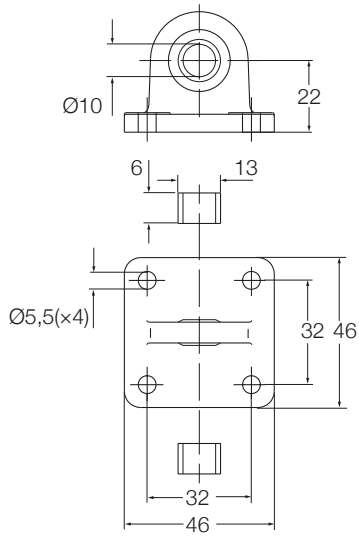

581–22

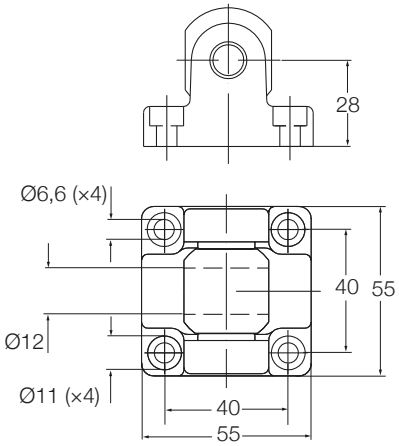

582–32

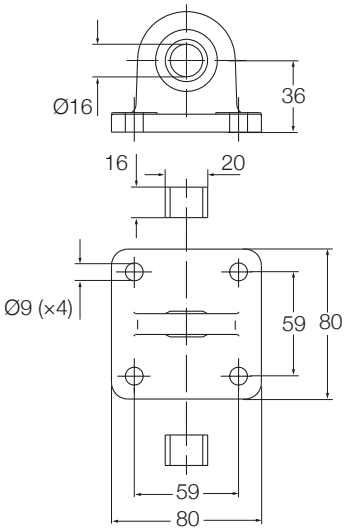

581–40

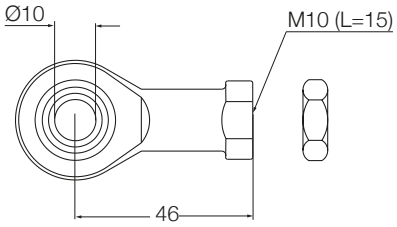

575–22

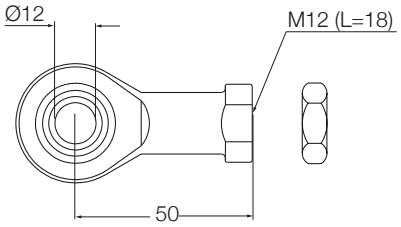

575–32

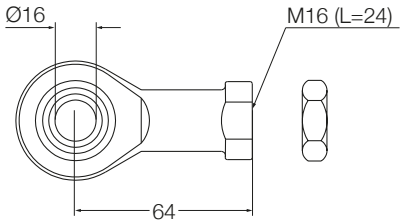

575–40

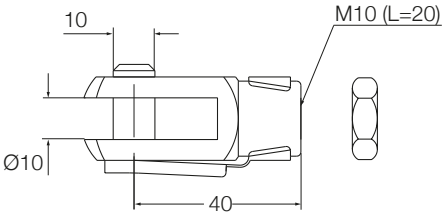

576–22

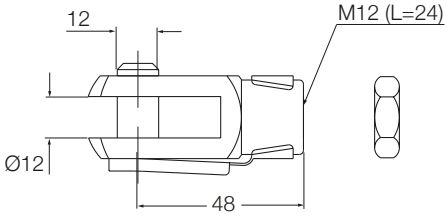

576–32

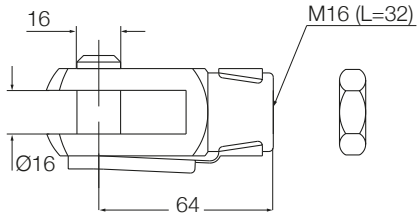

576–40

ewellix.com

© Ewellix
Alle Inhalte dieser Publikation sind Eigentum von Ewellix und dürfen ohne Genehmigung weder reproduziert noch an Dritte (auch auszugsweise) weitergegeben werden. Trotz der Gewissenhaftigkeit beim Erstellen dieses Katalogs übernimmt Ewellix keine Haftung für Schäden oder sonstige Verluste in Folge von Versäumnissen oder Druckfehlern. Die Bilder können vom Aussehen des tatsächlichen Produkts leicht abweichen. Durch die laufende Optimierung unserer Produkte können das Aussehen und die Spezifikationen ohne vorherige Ankündigung Änderungen unterliegen.

PUB NUM IL-06007/6-DE-Juni 2025

Schaeffler und das Schaeffler Logo sind Marken der Schaeffler Gruppe.
Bestimmte Bilder werden unter Lizenz von Shutterstock.com verwendet.